Guía de Configuración Inicial

Todo lo que necesitas saber para empezar a usar tu equipo en pocos minutos.

Paso 1:
Enciende el dispositivo

1.1



Conecta el cable de Oskol 2 y enciende el iPad

Conecta el cable USB-C del dispositivo al puerto de la batería (1). Asegúrate de conectar el cable en el segundo puerto de conexión tal y como se indica en la imagen. A continuación, pulsa el botón de encendido/apagado para inicial la tablet (2).

1.2



Enciende el Hiru y verifica las luces infrarrojas

Utiliza el botón de encendido/apagado situado en la parte posterior del Oskol 2 (1). Tras unos segundos el indicador de detección blanco y las luces infrarrojas se encenderán (2).

Paso 2:
Posiciona y calibra

Antes de comenzar la calibración, es fundamental que el usuario esté correctamente posicionado. Puede consultar las recomendaciones en el paso 4, en la parte posterior de este documento.

2.1



Abre la aplicación Hiru App

Inicia la aplicación en el escritorio y prepara el sistema para comenzar con el proceso de calibración. A continuación selecciona 'Calibración'.

2.2



Posiciona al usuario

Comprueba que el dispositivo detecta ambos ojos. Deben estar en verde. La barra lateral izquierda te ayudará a saber si está a la distancia adecuada.

2.3



Comienza la calibración

Selecciona el número de puntos en la pantalla y sigue cada uno de ellos fijando la mirada. Se recomienda seleccionar la opción de 5 puntos.

**Puedes cambiar el tiempo de fijación y la velocidad del cursor en la sección de ajustes.*

Paso 3:
Cómo cargar el dispositivo

3.1



Comprueba que el cable del dispositivo está conectado al segundo puerto de la batería, tal y como se indica en la imagen.

3.2



Conecta el cargador negro de Green Cell al primer puerto USB-C. De esta forma, el iPad y la batería externa se alimentarán de manera simultánea.

3.3



Recomendación: Para mantener un rendimiento óptimo de la batería, evita utilizar los puertos USB señalados en la imagen.

Guía de Montaje del Soporte

Instrucciones para la colocación y posicionamiento del dispositivo en brazos articulados.

1

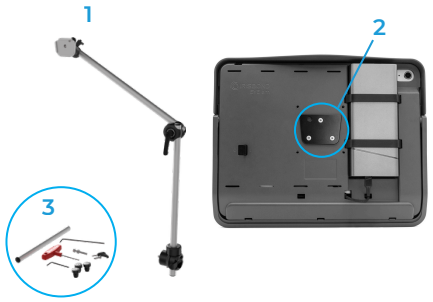

Identifica las piezas necesarias

1. Brazo o soporte: El componente principal para el posicionamiento.

2. Placa de montaje: Situada en la parte trasera del dispositivo.

3. Herramientas de ajuste: Utiliza la llave Allen (incluida) para asegurar las articulaciones.

2

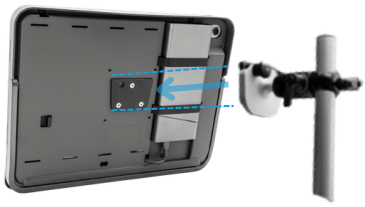

Preparación y alineación

Coloca la placa de montaje trasera del dispositivo frente al cabezal del brazo.

Nota: Asegúrate de que ambas piezas estén alineadas antes de intentar el encaje para evitar rayar el dispositivo.

3



Acoplamiento

Tire del pasador de seguridad hacia afuera y deslice el dispositivo alineando la placa con los carriles del brazo. Una vez que las piezas encajen, suelte el pasador: escuchará un "clic" que confirma que el seguro ha bloqueado el sistema.

Nota: Asegúrate de que el pasador haya regresado a su posición inicial antes de soltar el equipo.

4

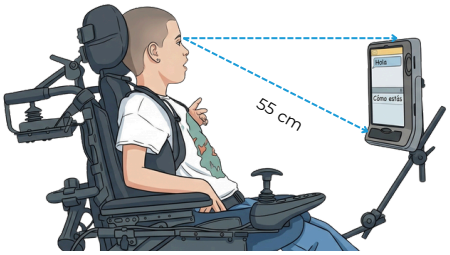

Posiciona el dispositivo frente al usuario

Coloca el lector a unos 55 cm del rostro, como se muestra en la imagen, de forma que la parte superior del dispositivo quede alineada con los ojos.

Nota: Se recomienda que el usuario tenga la cabeza apoyada y esté en una postura cómoda. Esto permitirá un manejo más fluido del sistema y evitará la fatiga durante su uso prolongado.

¿Necesitas ayuda?

Nuestro equipo de soporte técnico está a tu disposición para asegurar que tu experiencia sea óptima.

Soporte técnico

+34 943 41 39 50

Lunes a domingo de 09:00 a 18:00 h

Asistencia por mail

soporte@irisbond.com

Respondemos en menos de 24h

Recursos online

www.irisbond.com

Videotutoriales, FAQs y manuales

Recomendación: ten a mano el número de serie de tu dispositivo para que podamos ayudarte más rápido.