M3D H3D L3D

Hybrid 3D

- 13.4311 - **H3D Long UDS Sturdy**
- 13.4315 - **H3D Long SLS Sturdy**

MOUNTING MADE EASY

Scan me

00.5214-C 2024-11-01



Sicherheitshinweise
Safety Instructions

Montage
Assembly

Handhabung
Handling

Stückliste
Bill of Materials

CAUTION / VORSICHT

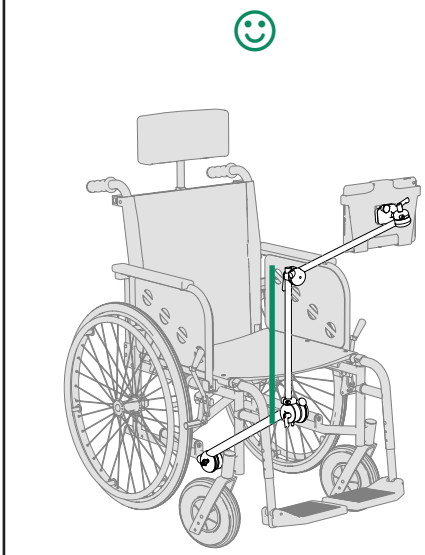

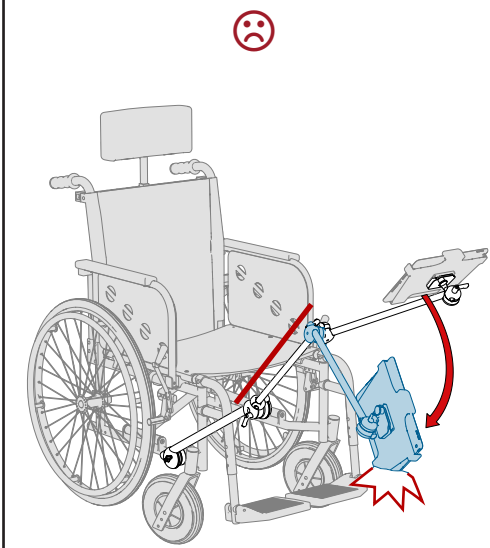

CAUTION / VORSICHT

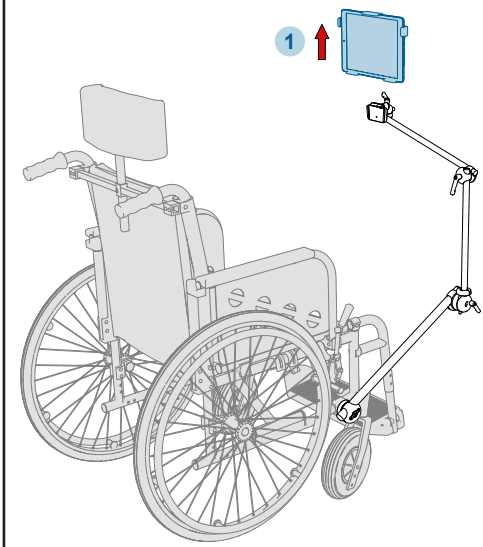

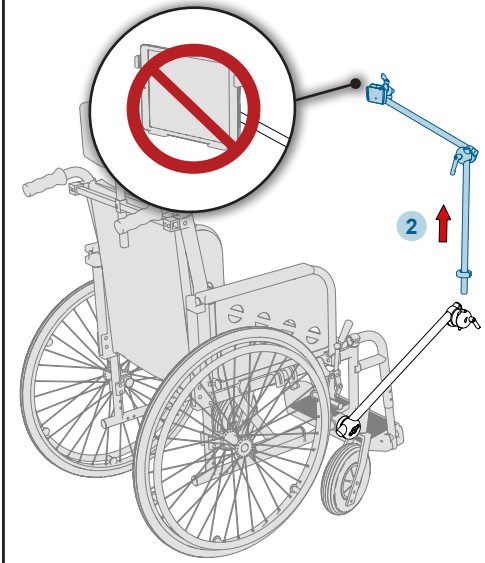

CAUTION / VORSICHT

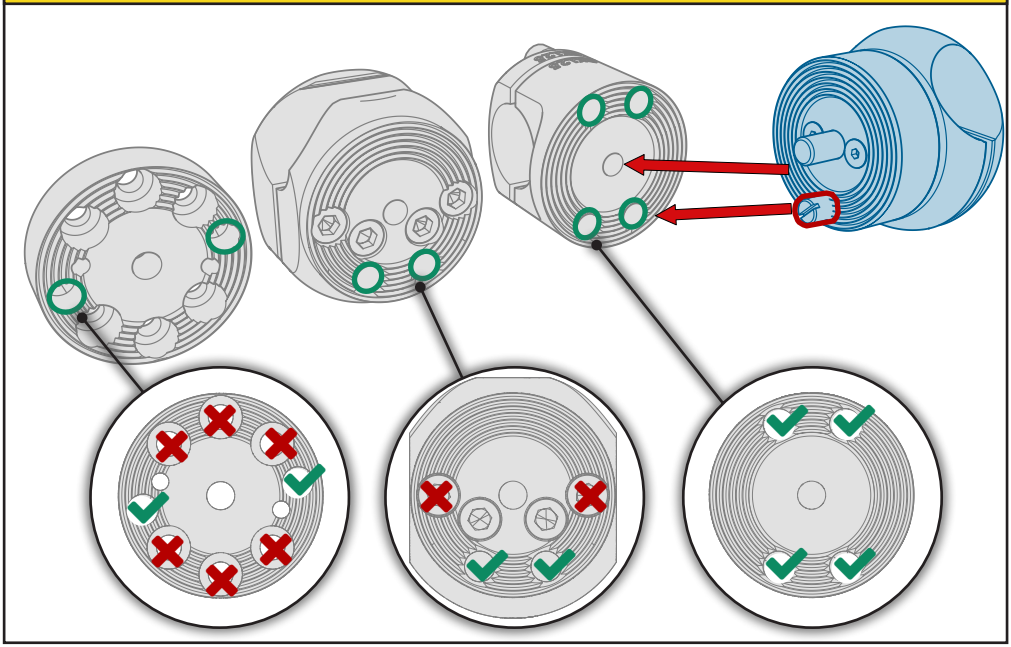

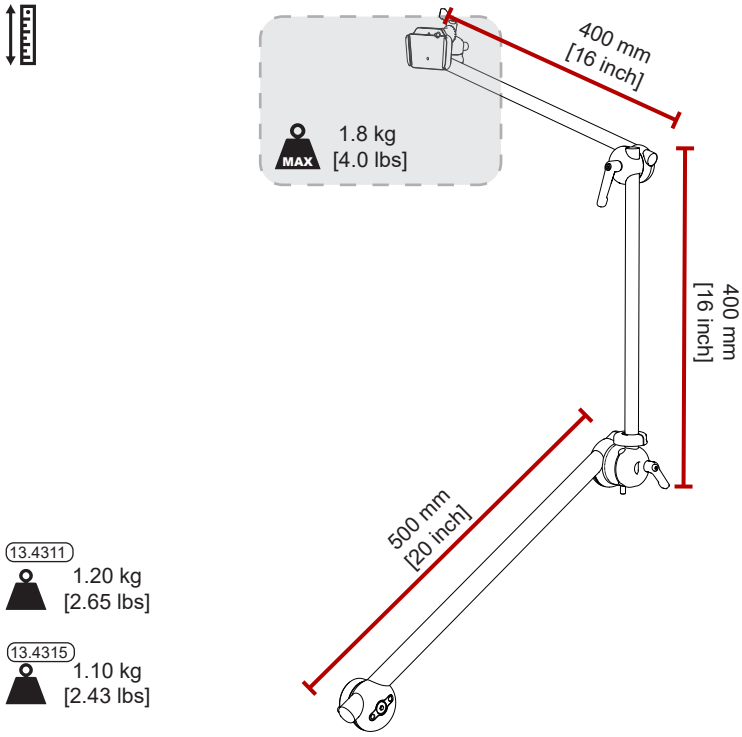

13.4311
1.20 kg
[2.65 lbs]

13.4315
1.10 kg
[2.43 lbs]

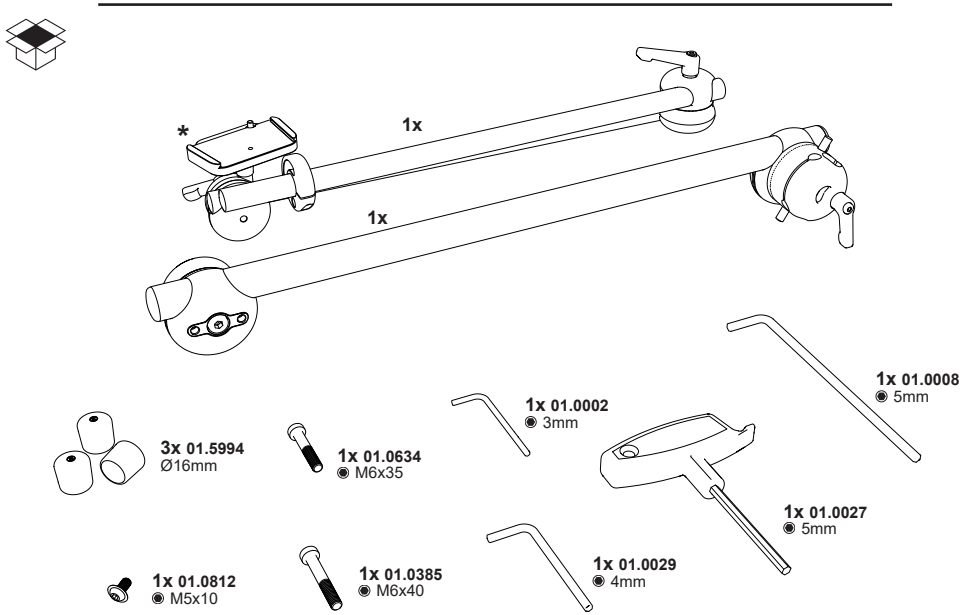

*13.4311

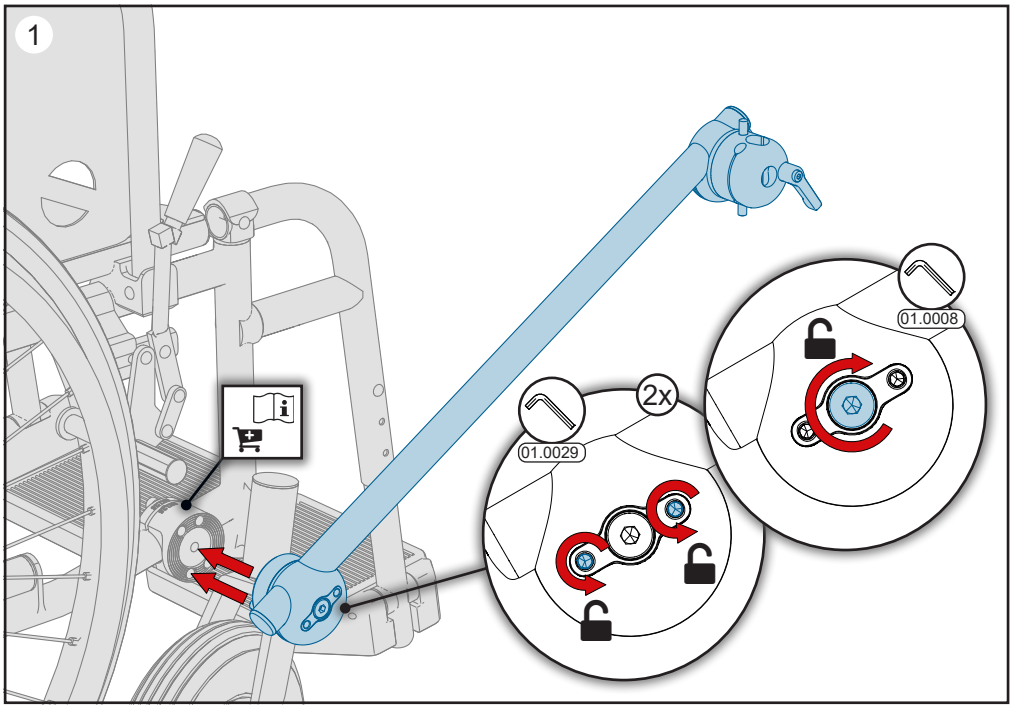
1
2x
01.0029
01.0008

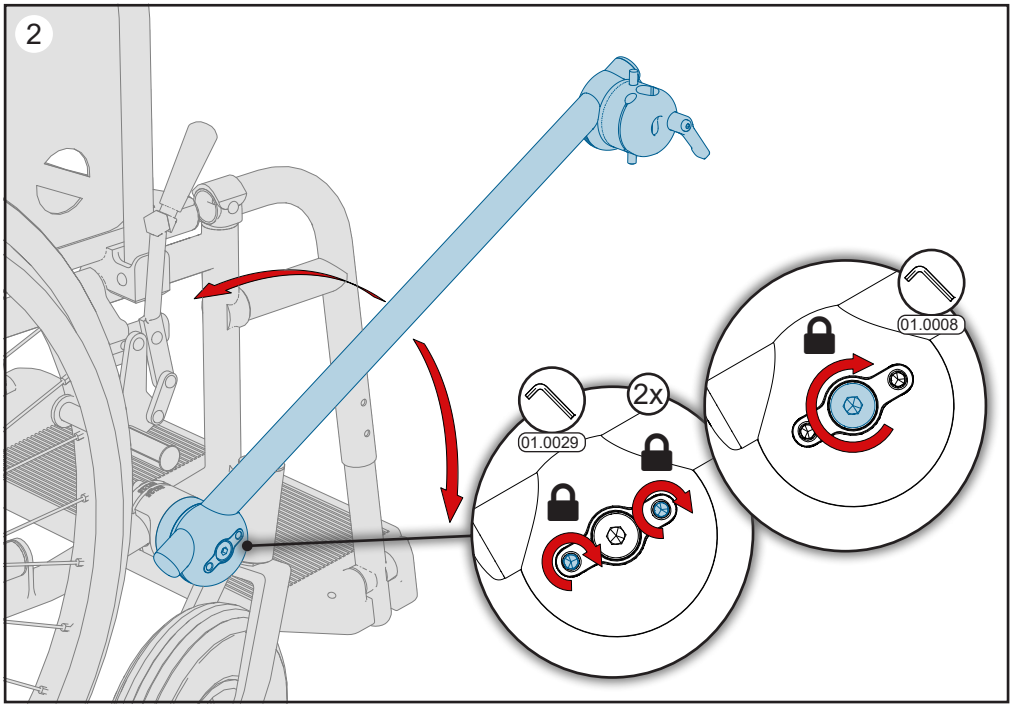
2
2x
01.0029
01.0008

3

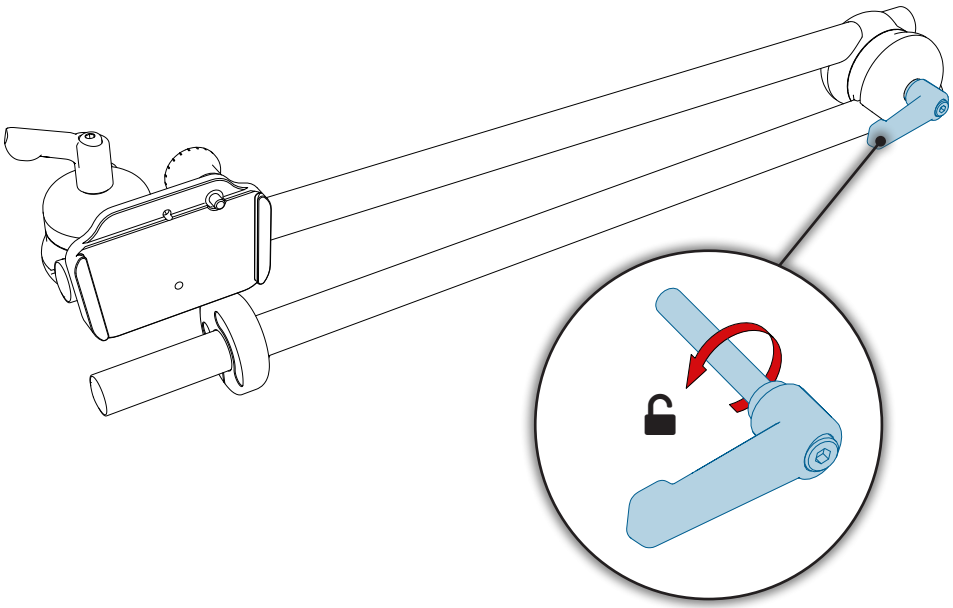

4

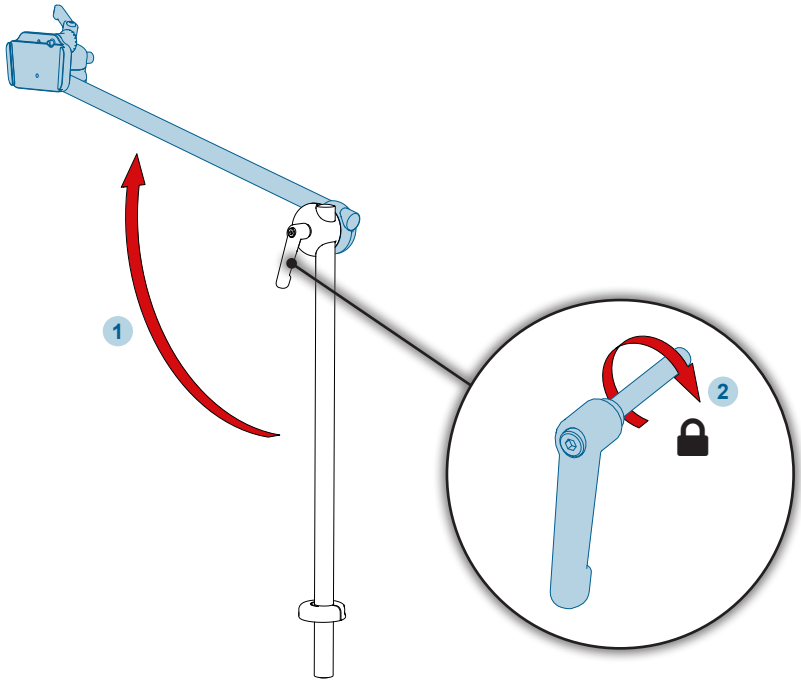

5

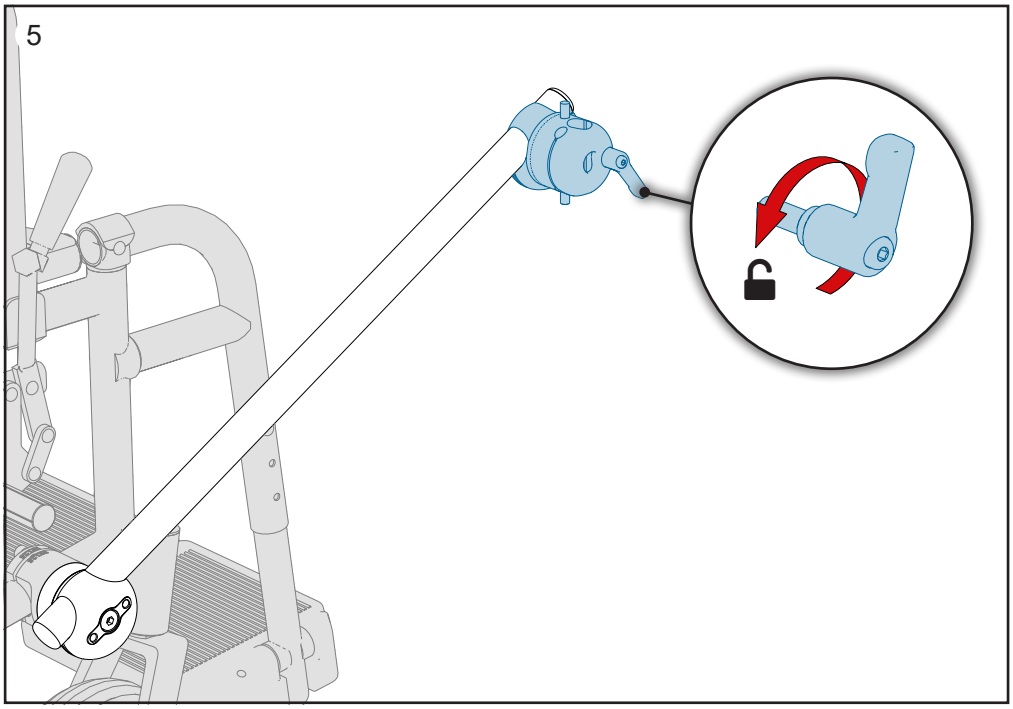

6

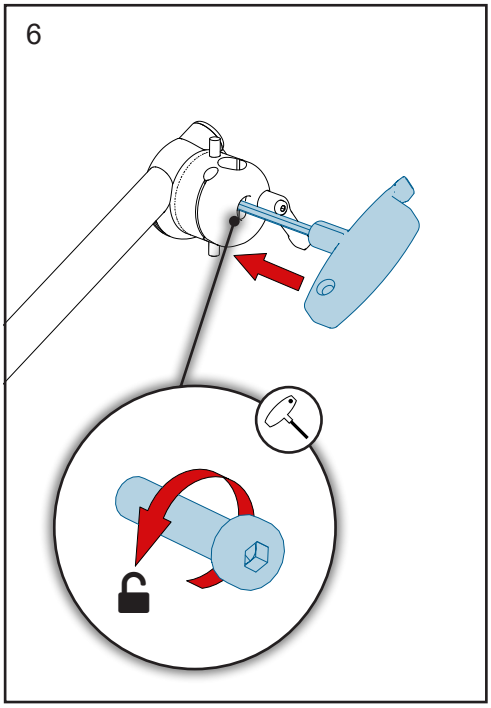

7

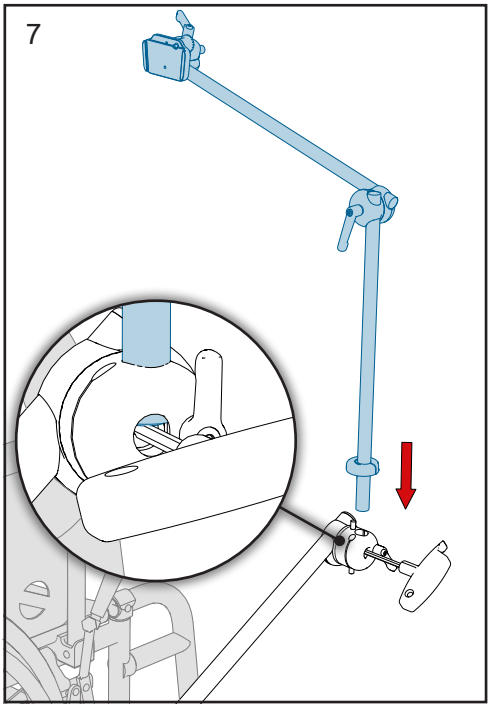

8

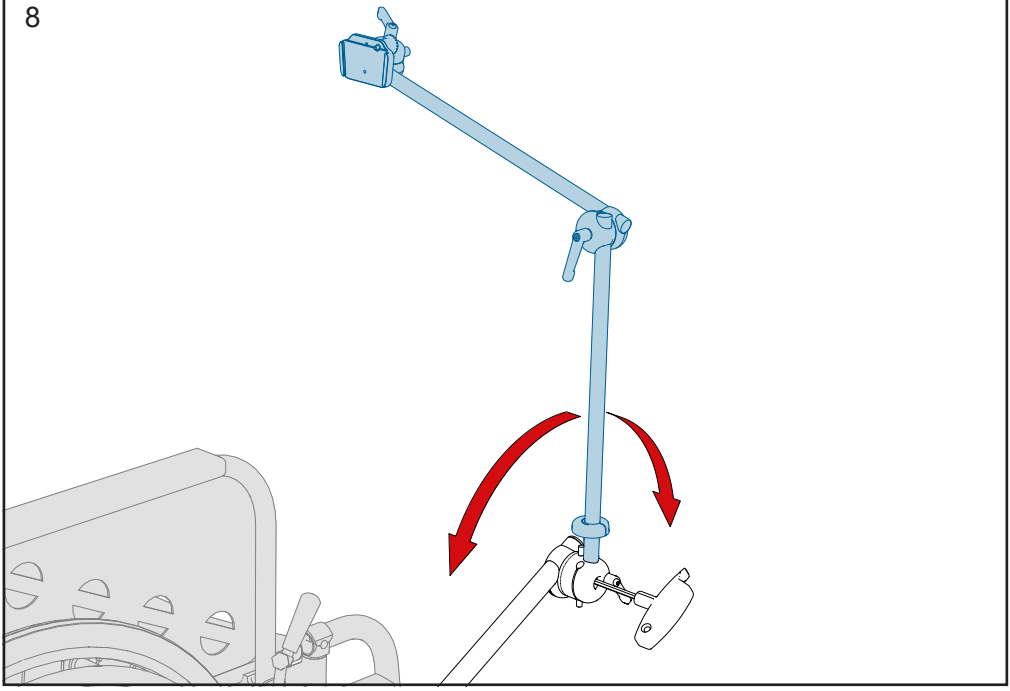

9

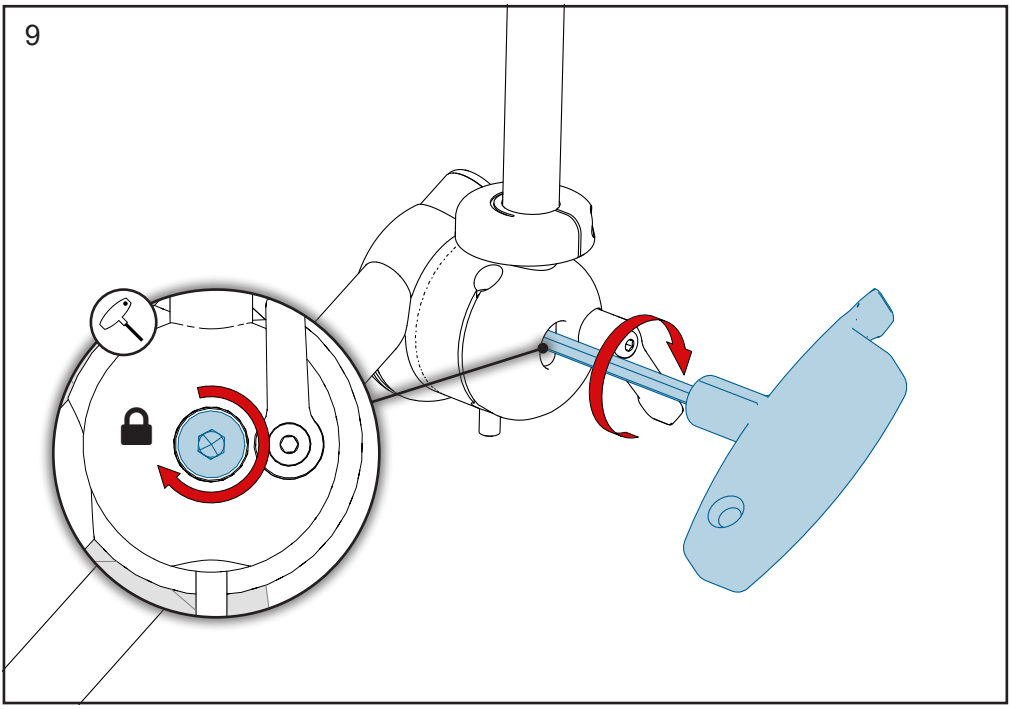

10

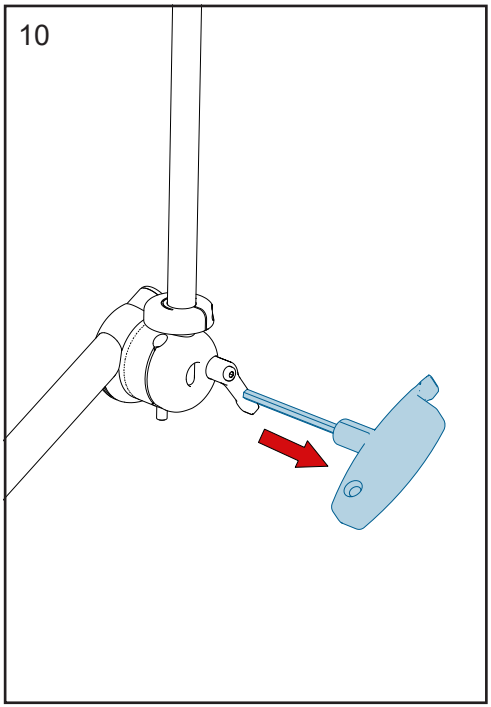

11

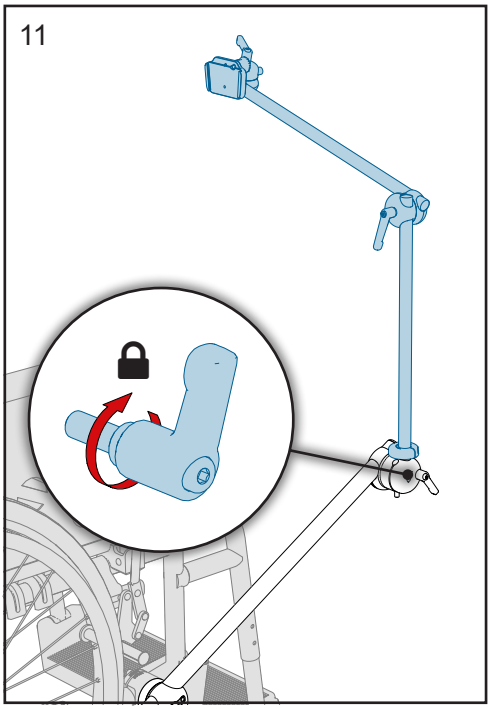

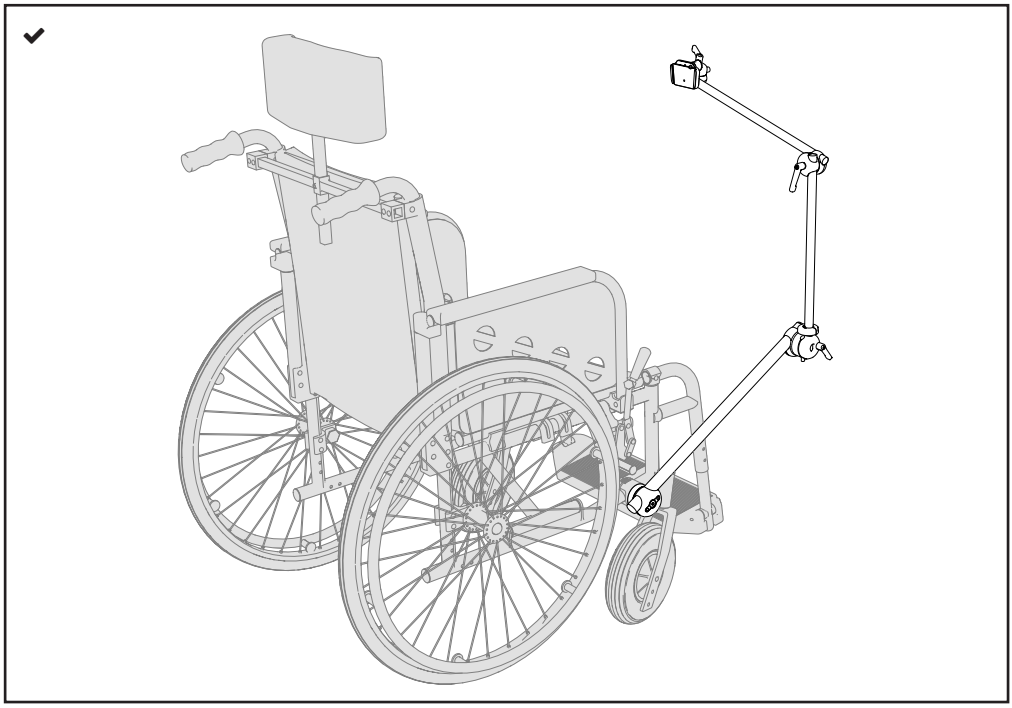

Operating / Bedienung

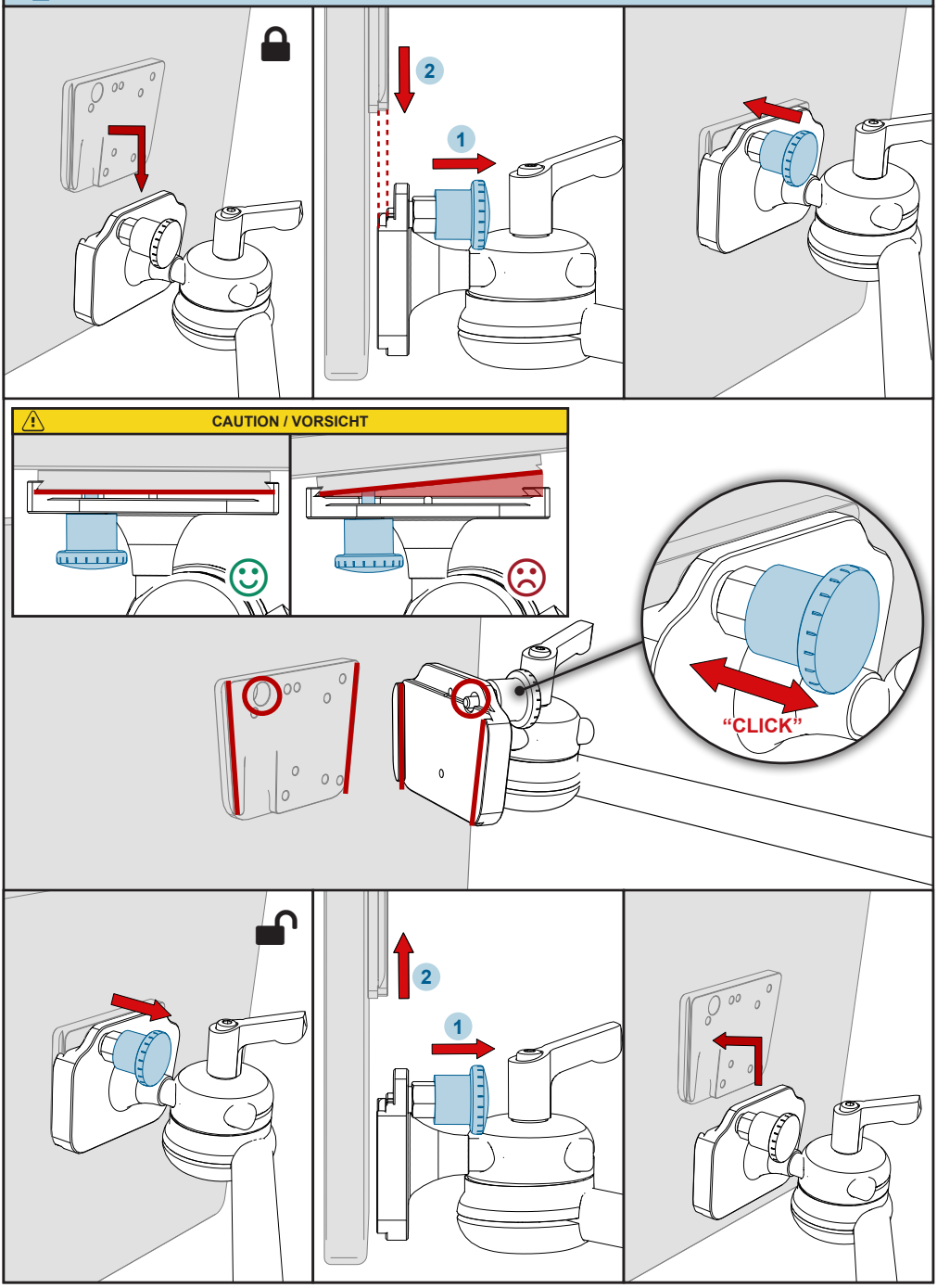

Operating / Bedienung

Operating ➔ Exiting

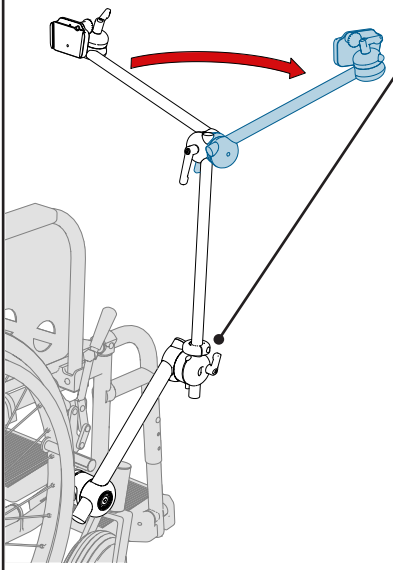

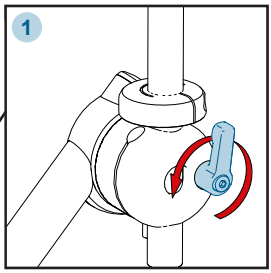

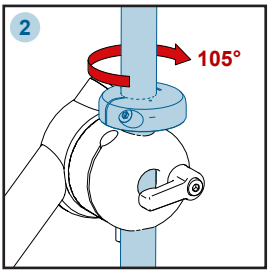

Information

right side mounting

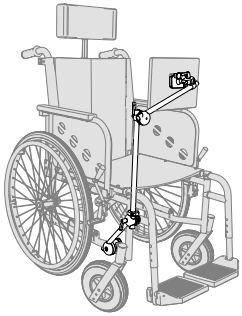

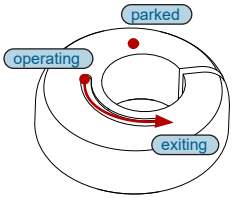

Exiting ➔ Parked

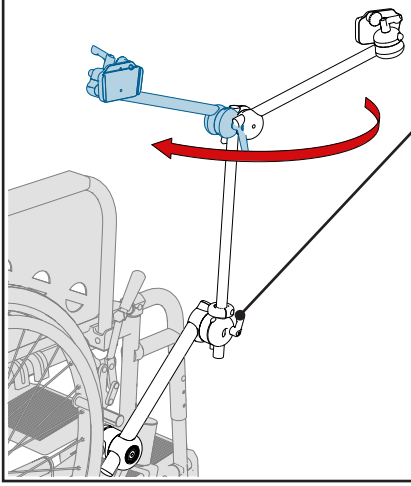

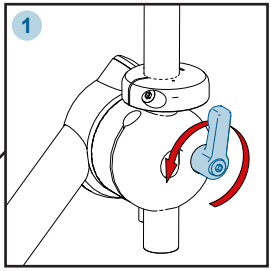

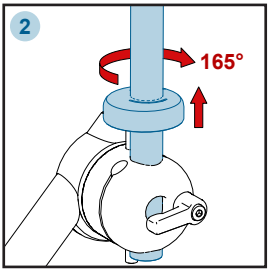

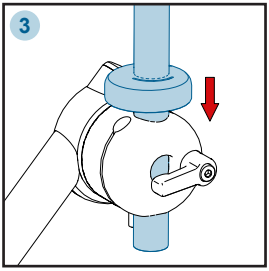

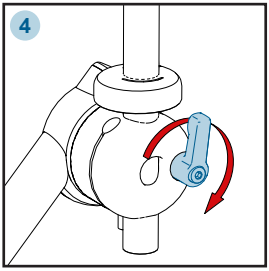

Operating / Bedienung

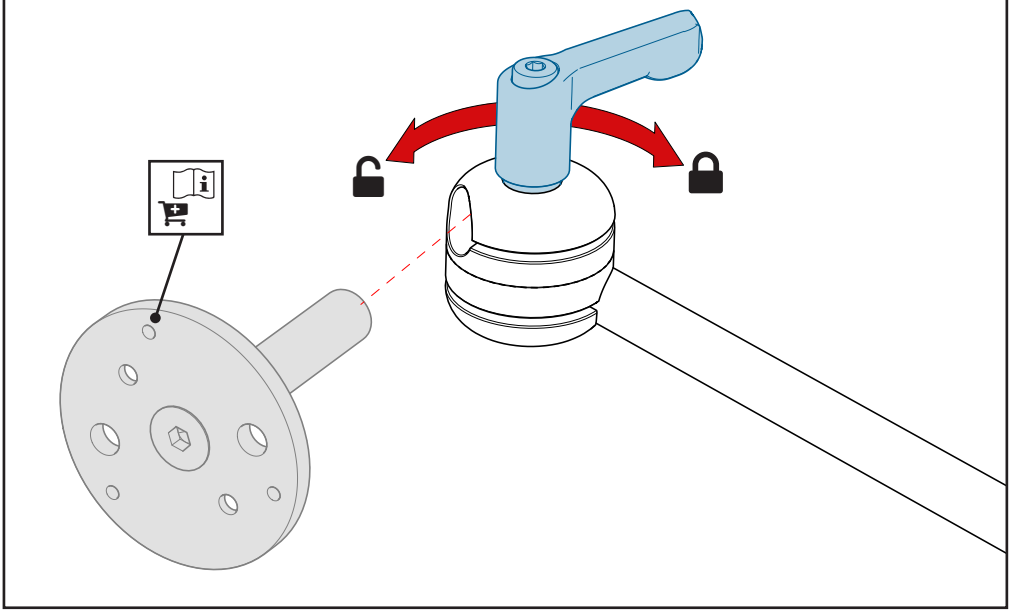

Function / Funktion

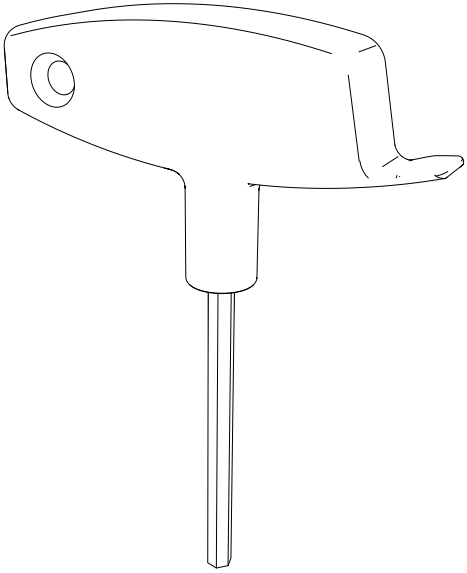

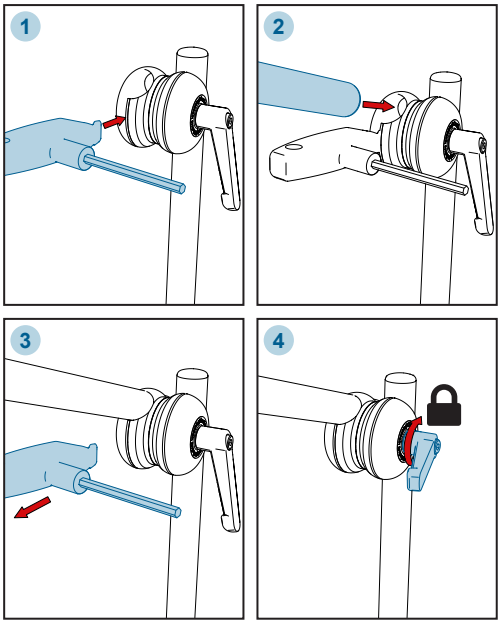

Function / Funktion

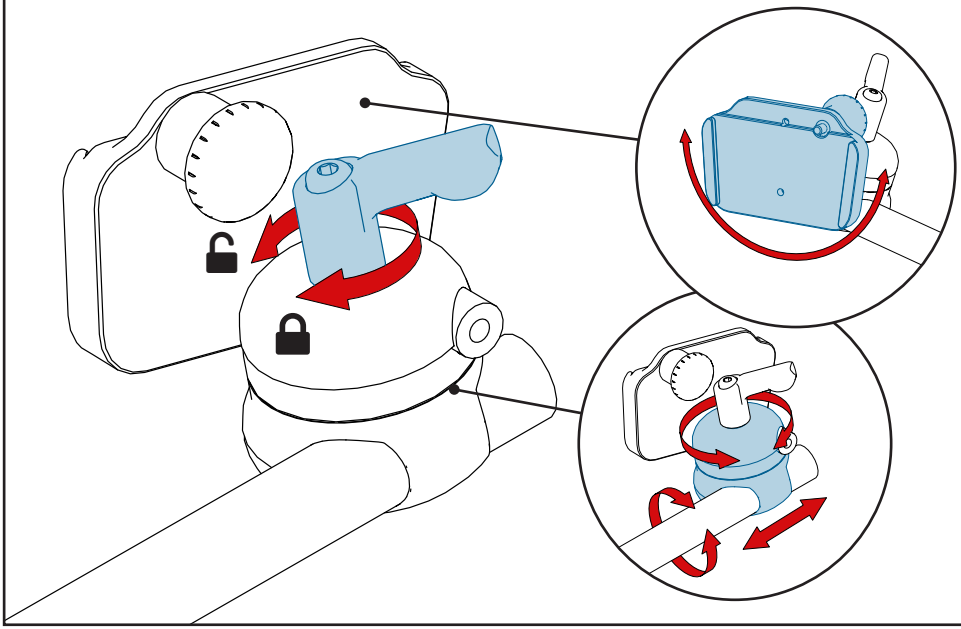

Function / Funktion

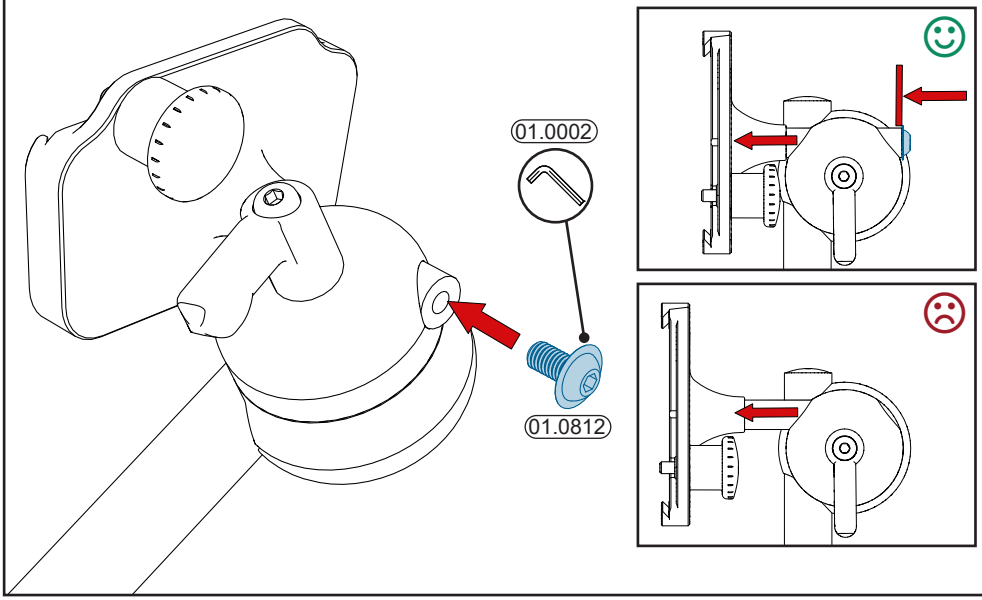

Function / Funktion

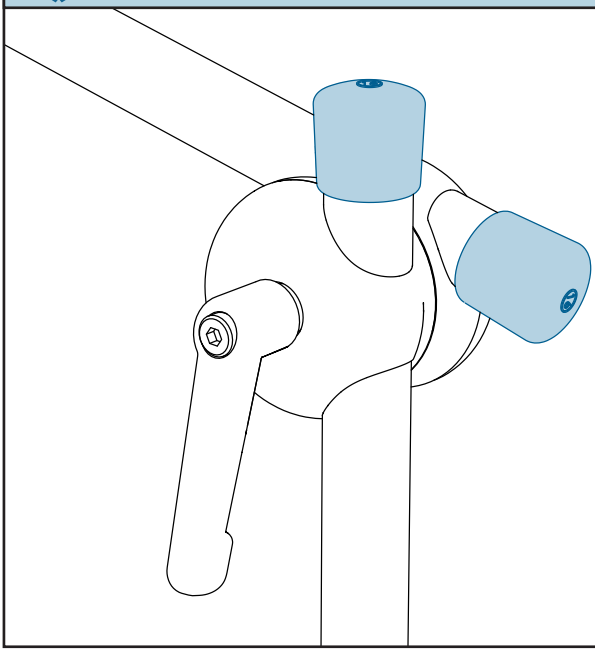

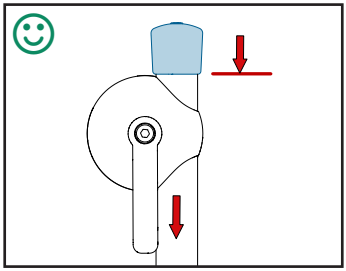

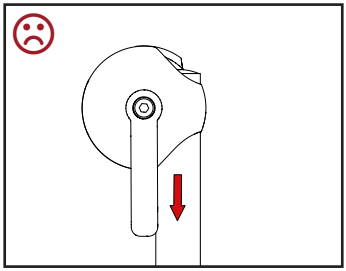

Function / Funktion

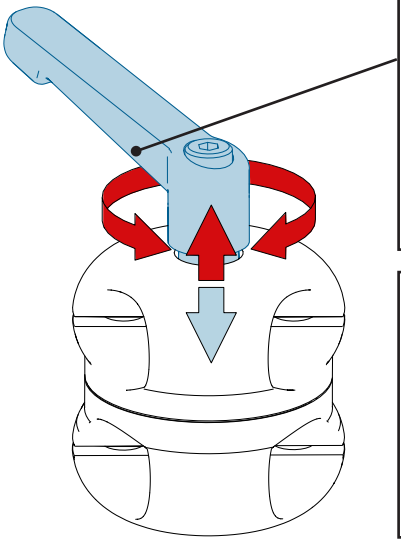

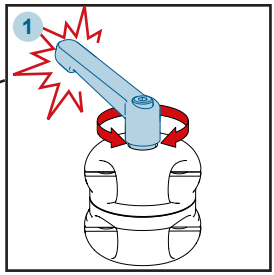

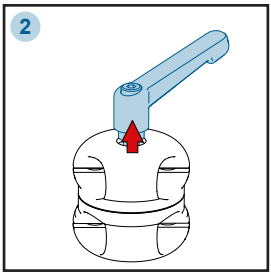

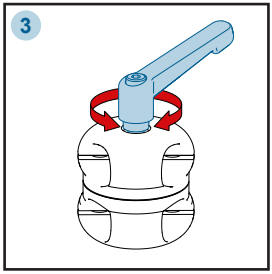

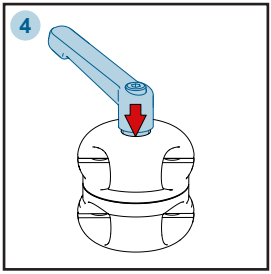

Function / Funktion

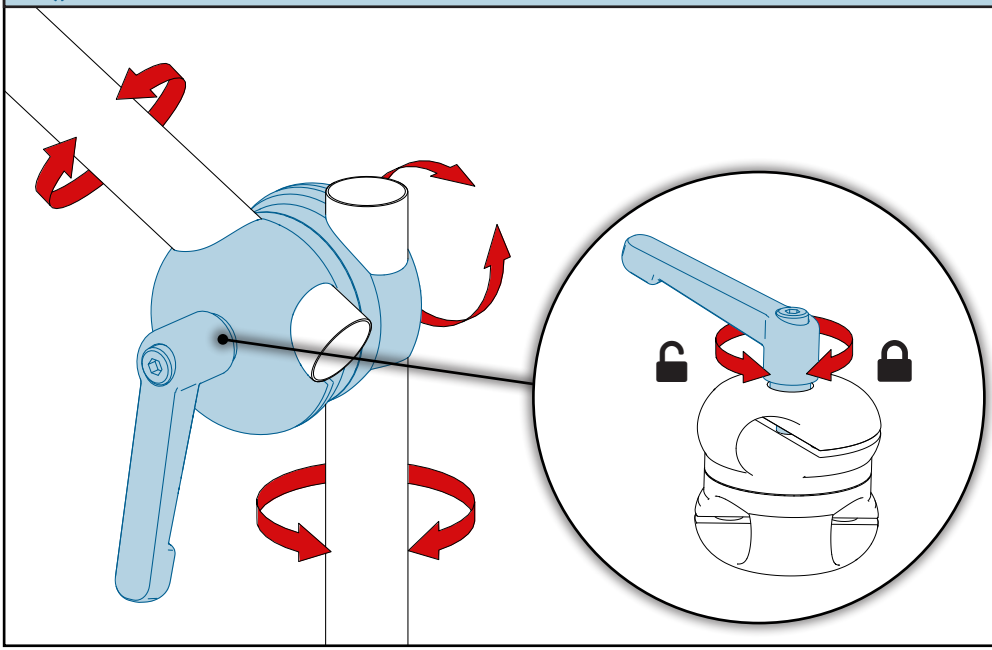

Replacement / Austausch

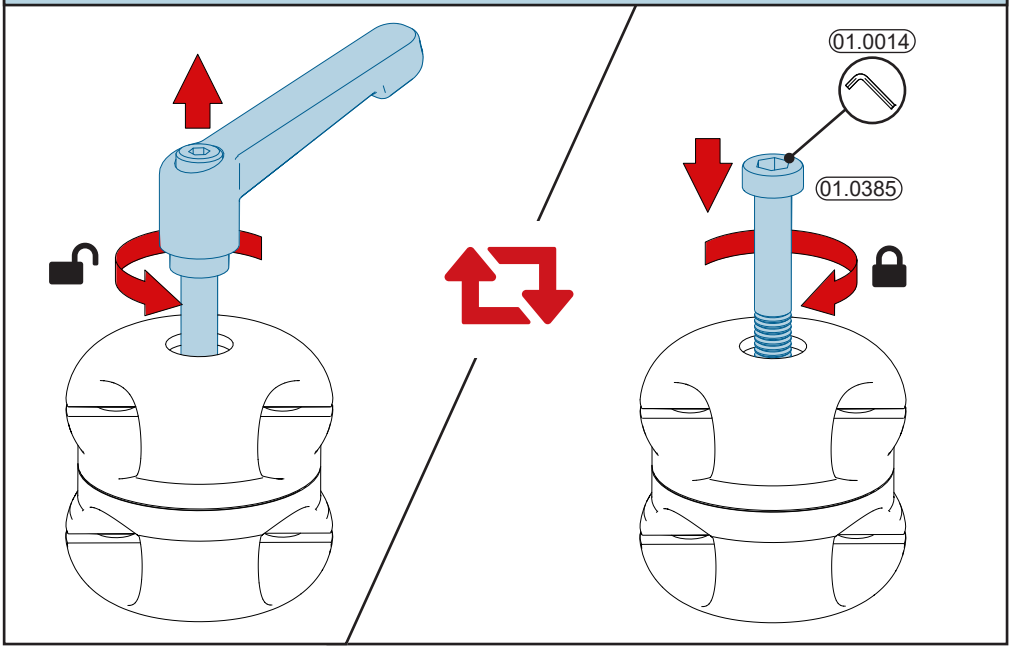

Replacement / Austausch

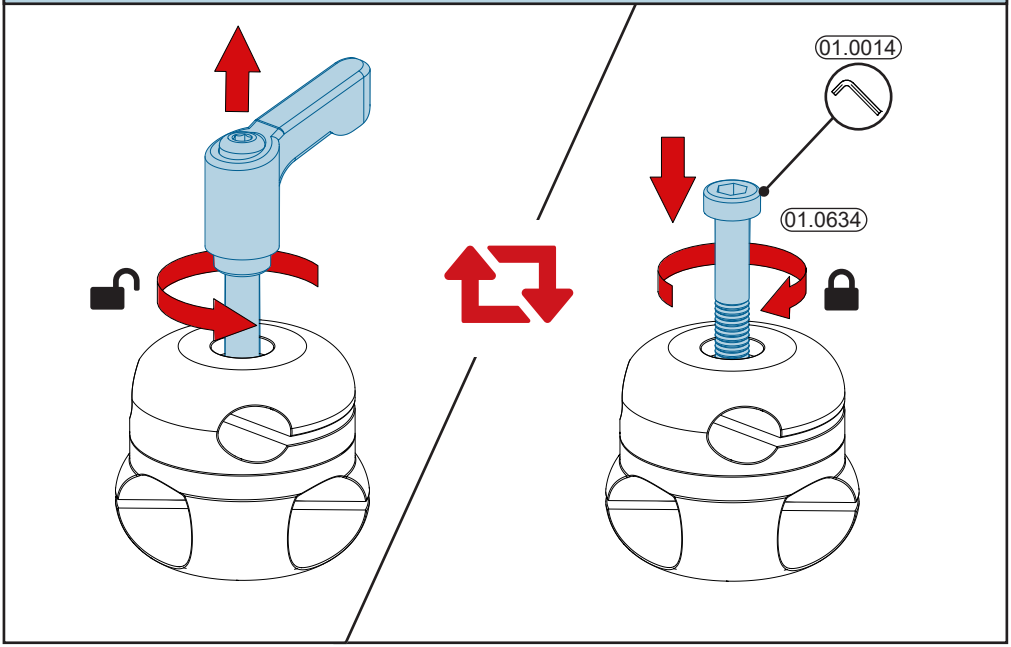

Replacement / Austausch

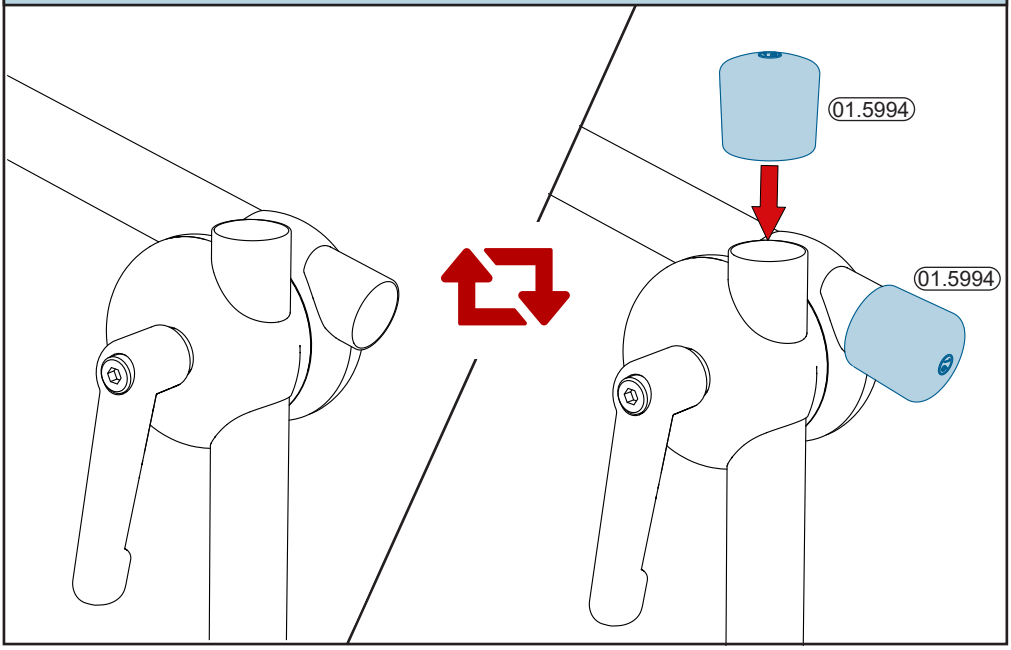

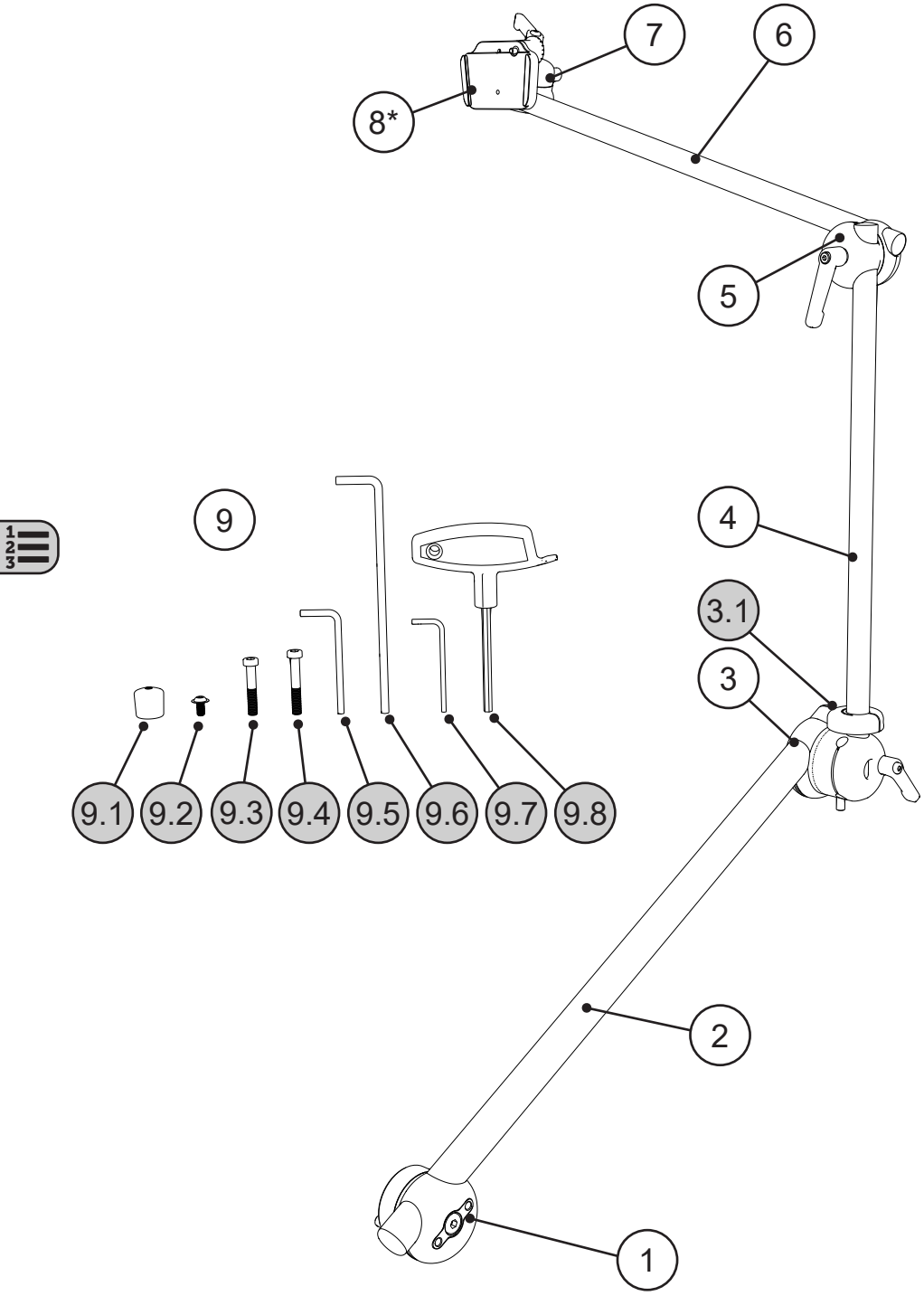
7
6
8*
5
9
4
3.1
3
9.1
9.2
9.3
9.4
9.5
9.6
9.7
9.8
2
1

Pos.	No.	Bezeichnung	Description
1	11.1080	M3D Rohraufnahme Rotation Lock	M3D Tube Socket Rotation Lock
2	01.5030	Rohr Ø22x500	Tube Ø22x500
3	14.1222	L3D Schwenklager-S 22	L3D Swivel unit S 22
3.1	14.1225	L3D Rast-Slot	L3D Indexing-Slot
4	14.9506	Rohr Ø16x400	Tube Ø16x400
5	14.1250	L3D 16-16 QS	L3D 16-16 QS
6	14.9506	Rohr Ø16x400	Tube Ø16x400
7	14.1271	L3D 16-10 SQS	L3D 16-10 SQS
8*	14.1516	L3D UGA	L3D UDS
9	13.3215BS	Schraubensatz - H3D	Set of bolts - H3D
9.1	01.5994	Abrutschkappe Ø16mm	Restraining cap Ø16mm
9.2	01.0812	Linsenschraube mit Flansch M5x10	Button head bolt with collar M5x10
9.3	01.0634	Zylinderschraube M6x35	Cylinder head bolt M6x35
9.4	01.0385	Zylinderschraube M6x40	Cylinder head bolt M6x40
9.5	01.0029	Innensechskantschlüssel 4mm	Allen wrench 4mm
9.6	01.0008	Innensechskantschlüssel 5mm	Allen wrench 5mm
9.7	01.0002	Innensechskantschlüssel 3mm	Allen wrench 3mm
9.8	01.0027	T-Griff	T-Handle

*13.4311 - **H3D Long UDS Sturdy**



Rehadapt GmbH

Heinrich-Hertz-Str. 104
34123 Kassel, Germany

Tel.: +49 561 220 717 0
Fax: +49 561 220 717 99

officeteam@rehadapt.com
https://rehadapt.com

Rehadapt
North America

40 Oser Ave, Suite 40-01
Hauppauge, NY 11788

Tel.: 1 (888) 635-6962
Fax: 1 (888) 635-6962

officeteam.na@rehadapt.com
https://rehadapt.com