Monty 3D

- 11.2312 - **Monty 3D TT Plus**
- 11.2312CM - **Custom Monty 3D TT Plus**

M3D H3D L3D

00.5151~C 2024-10-15

MOUNTING MADE EASY

Scan me



Sicherheitshinweise
Safety Instructions

Montage
Assembly

Handhabung
Handling

Stückliste
Bill of Materials

CAUTION / VORSICHT

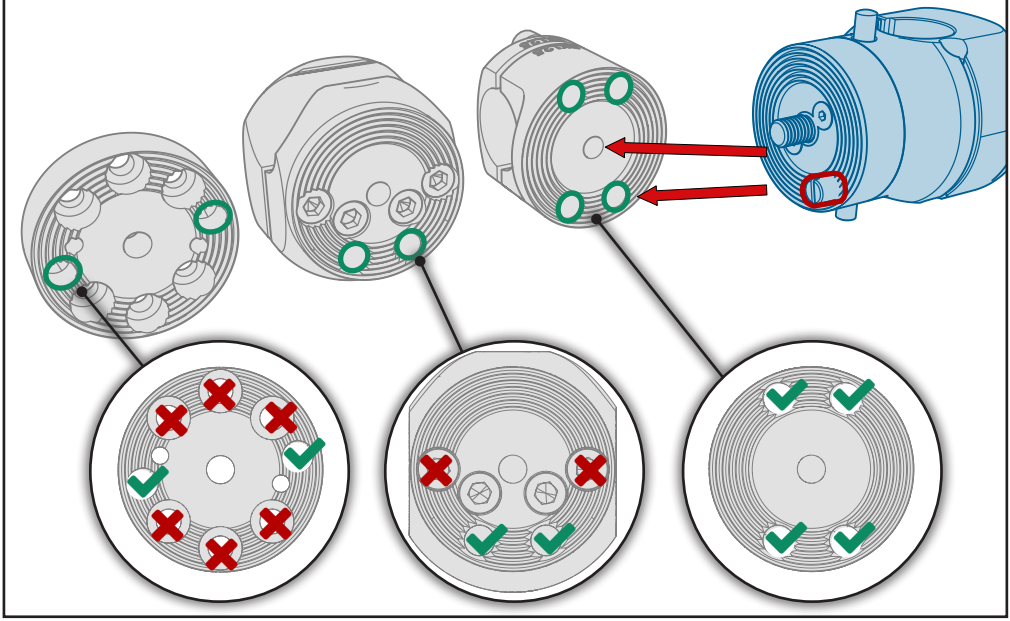

CAUTION / VORSICHT

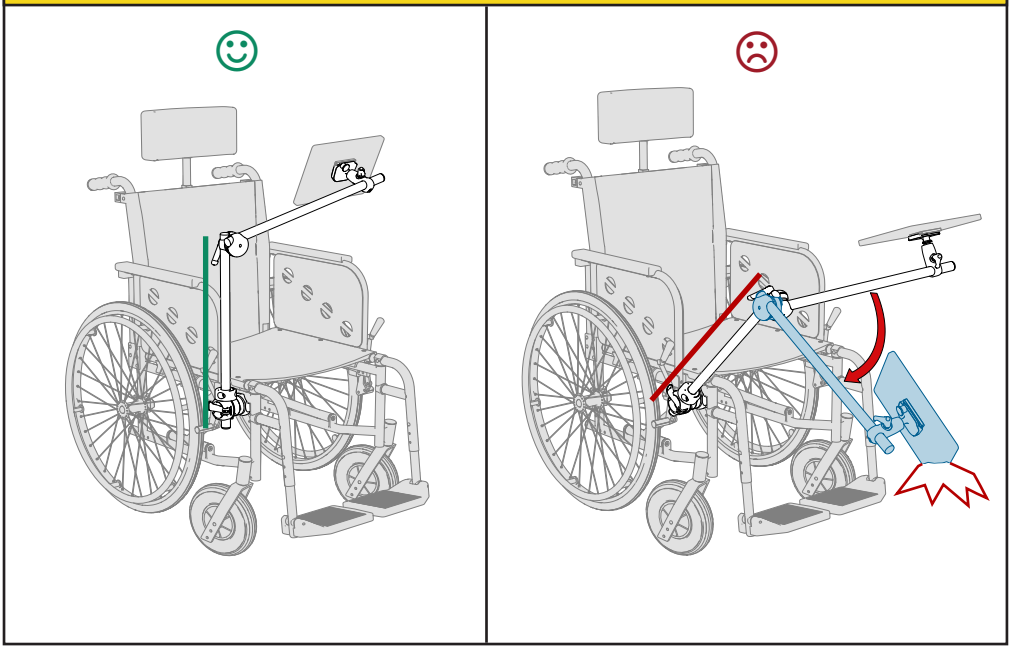

CAUTION / VORSICHT

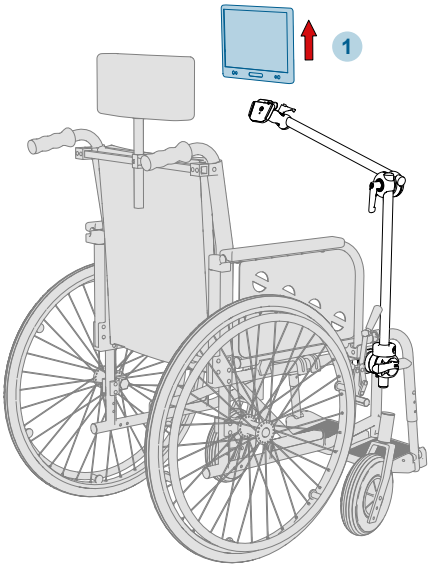

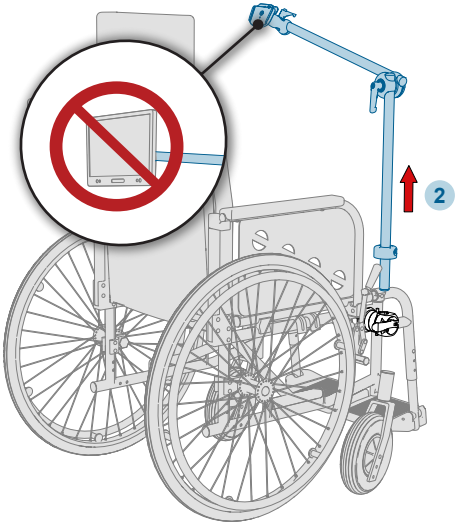

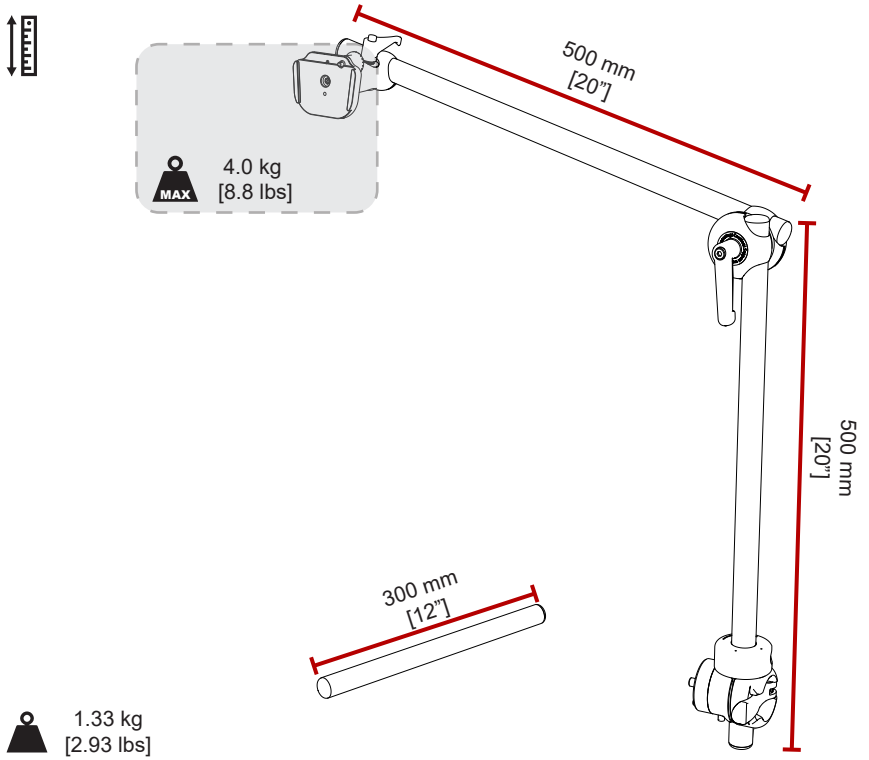
500 mm
[20"]
4.0 kg
[8.8 lbs]
MAX
500 mm
[20"]
300 mm
[12"]
1.33 kg
[2.93 lbs]

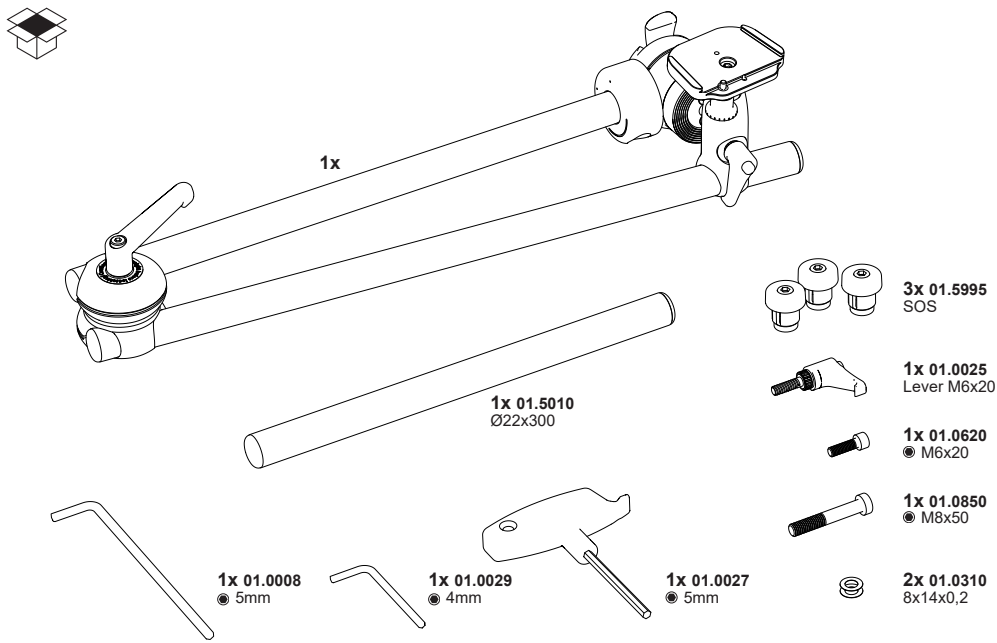
1x
1x 01.5010
Ø22x300
3x 01.5995
SOS
1x 01.0025
Lever M6x20
1x 01.0620
M6x20
1x 01.0850
M8x50
2x 01.0310
8x14x0,2
1x 01.0008
5mm
1x 01.0029
4mm
1x 01.0027
5mm

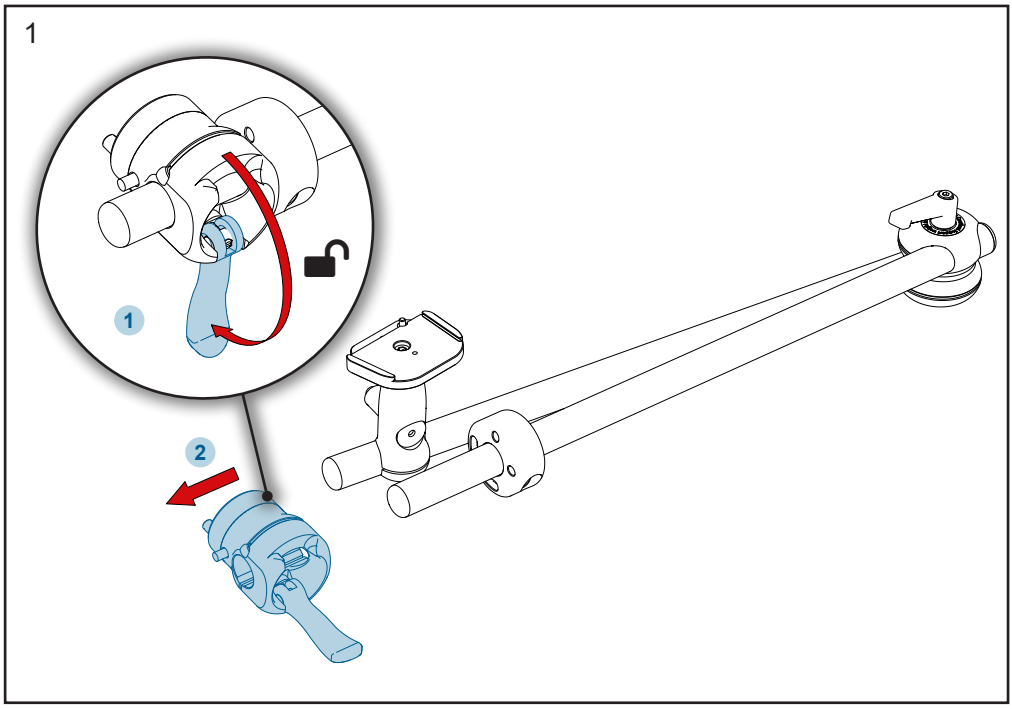
1
1
2

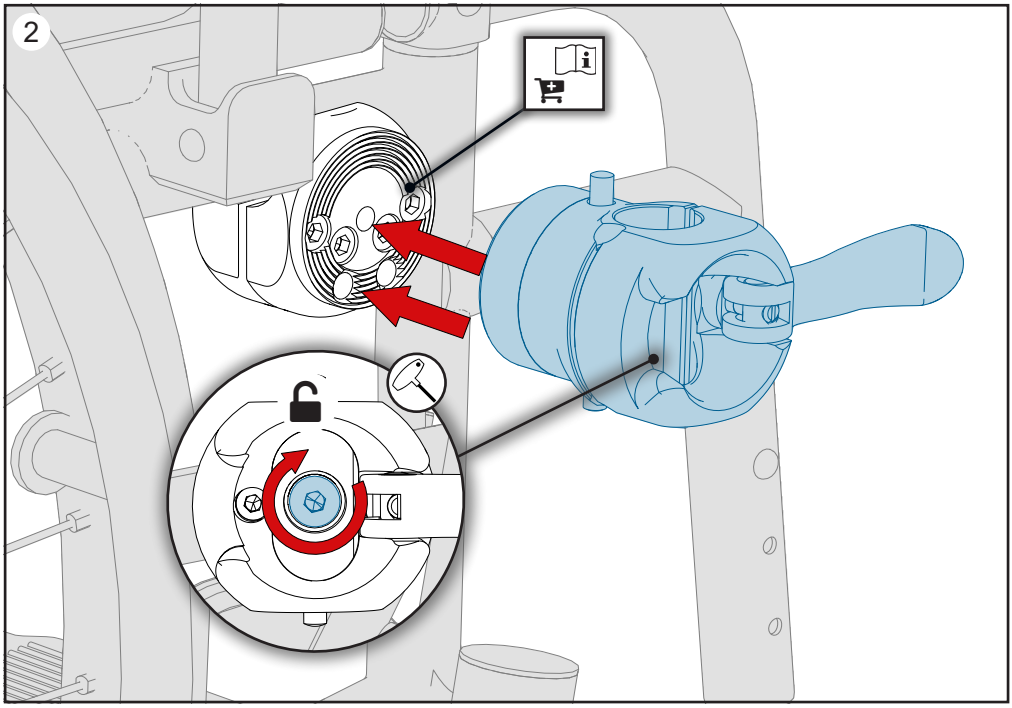
2

3

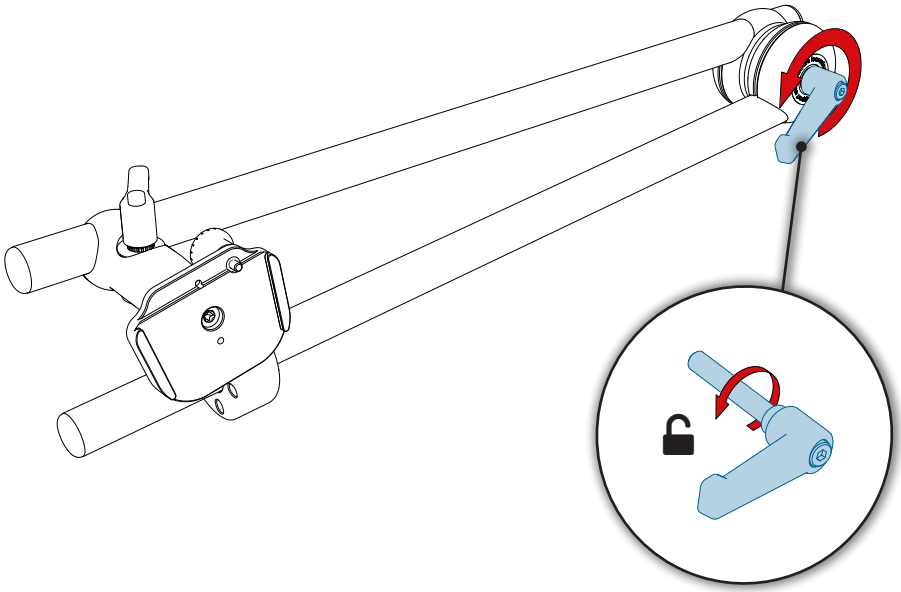

4

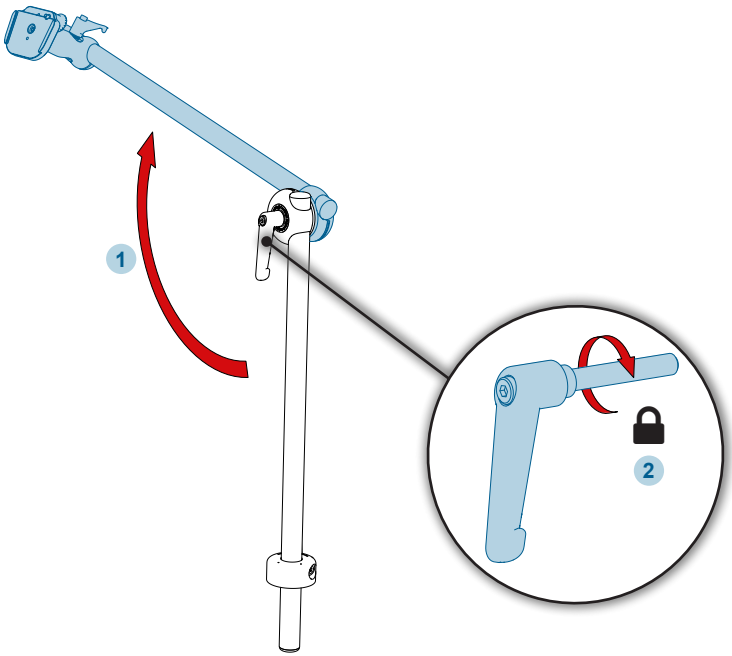

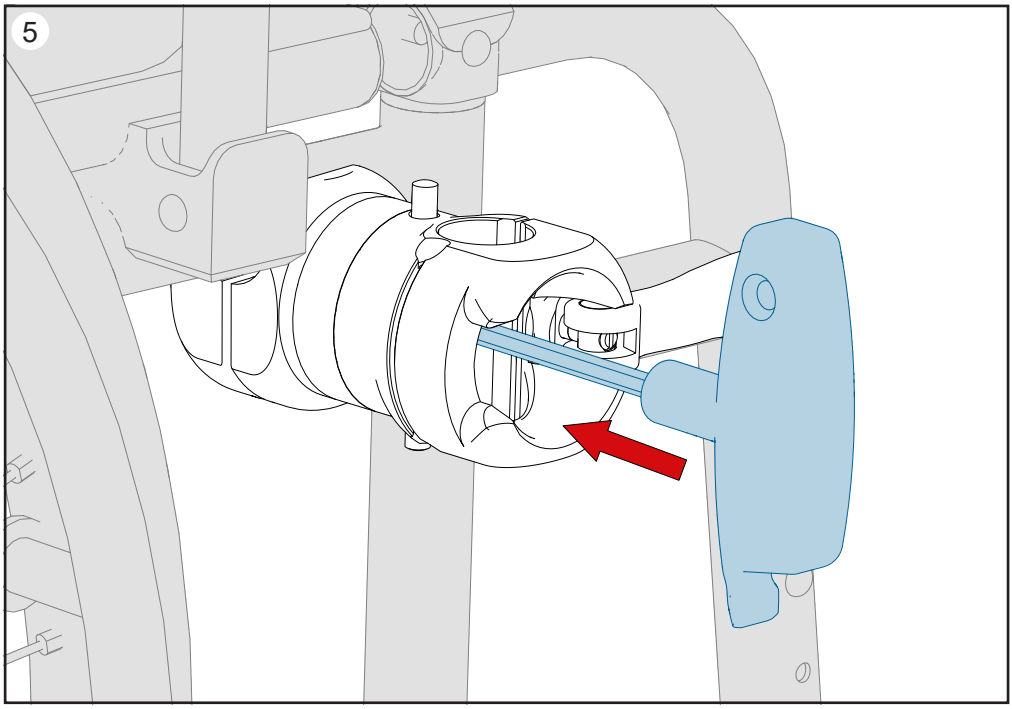
5

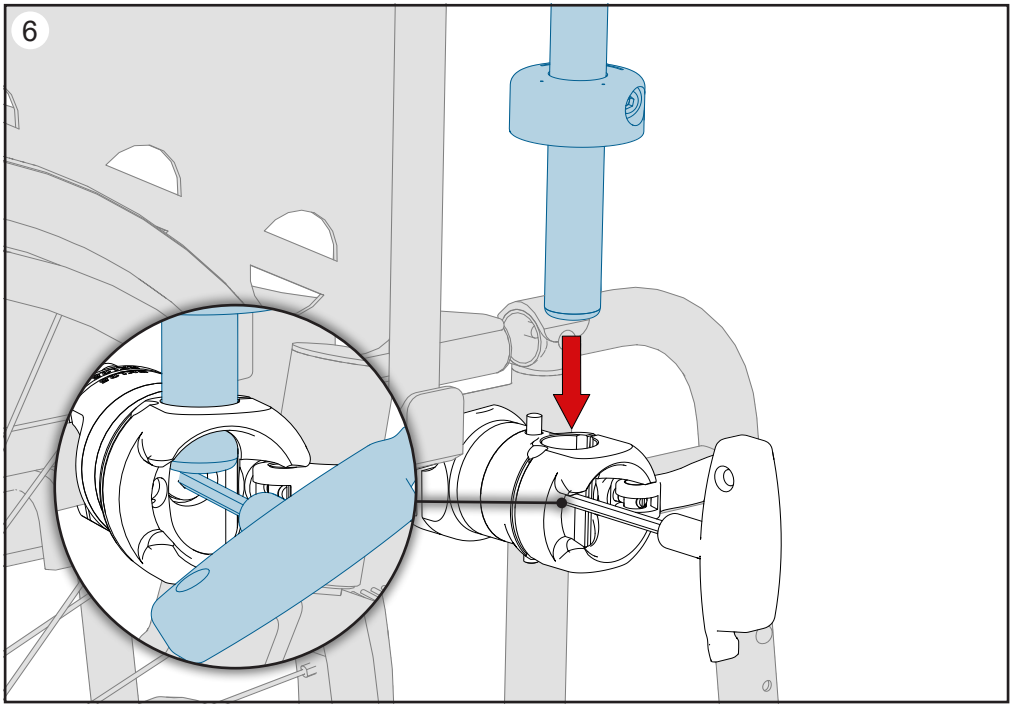
6

7

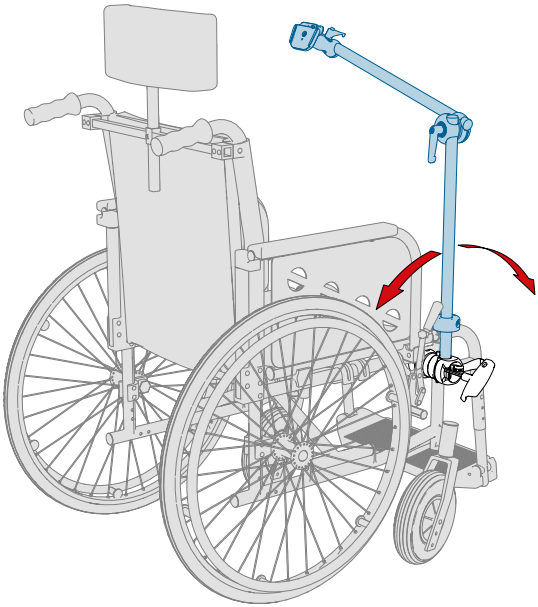

8

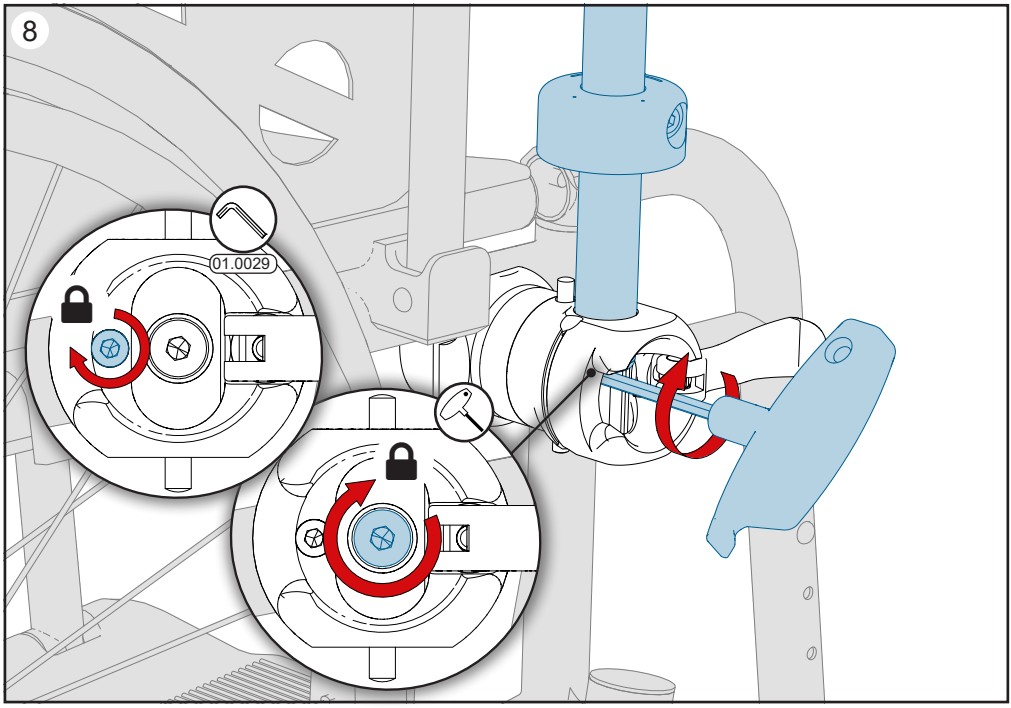

9

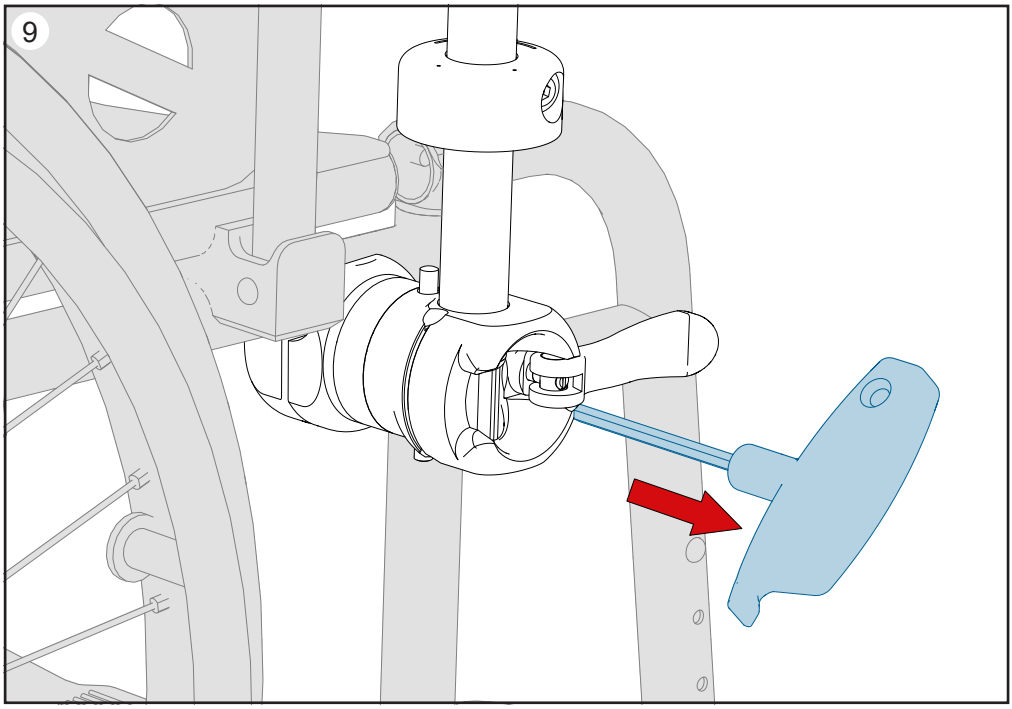

10

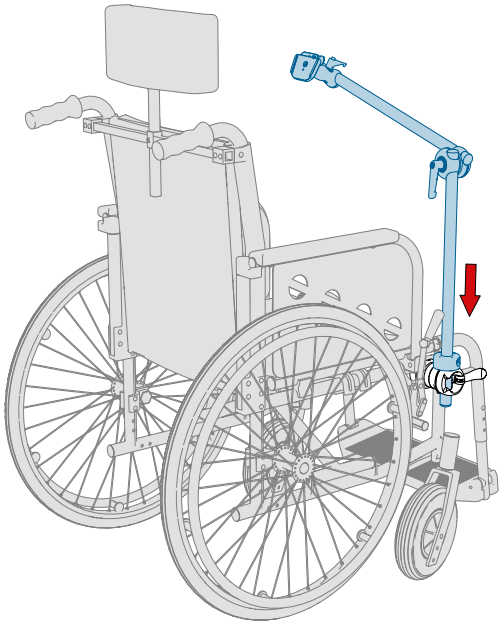

11

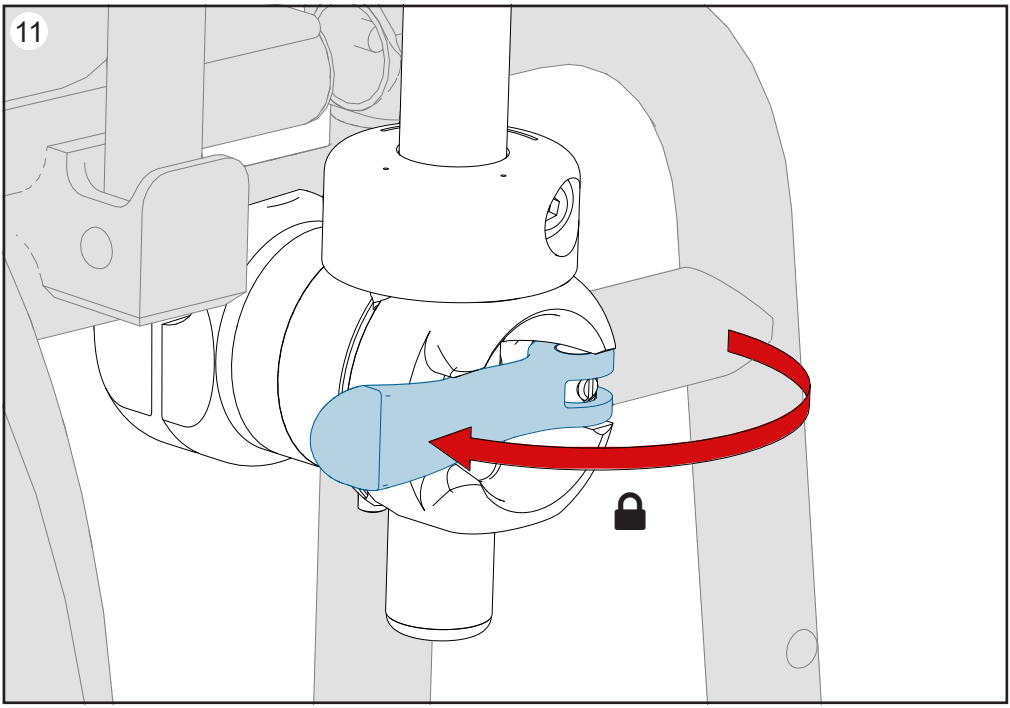

✔

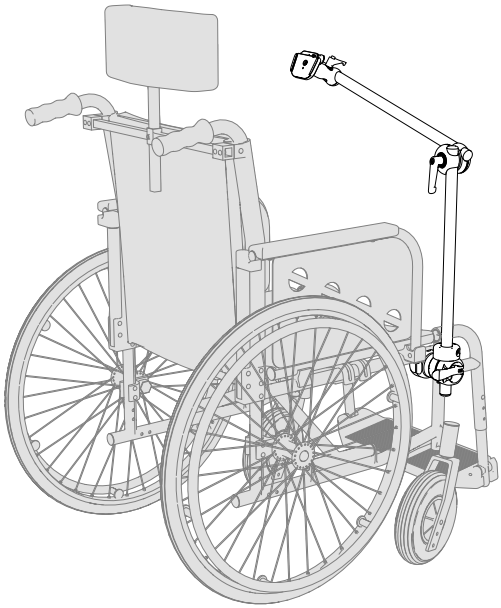

Operating / Bedienung

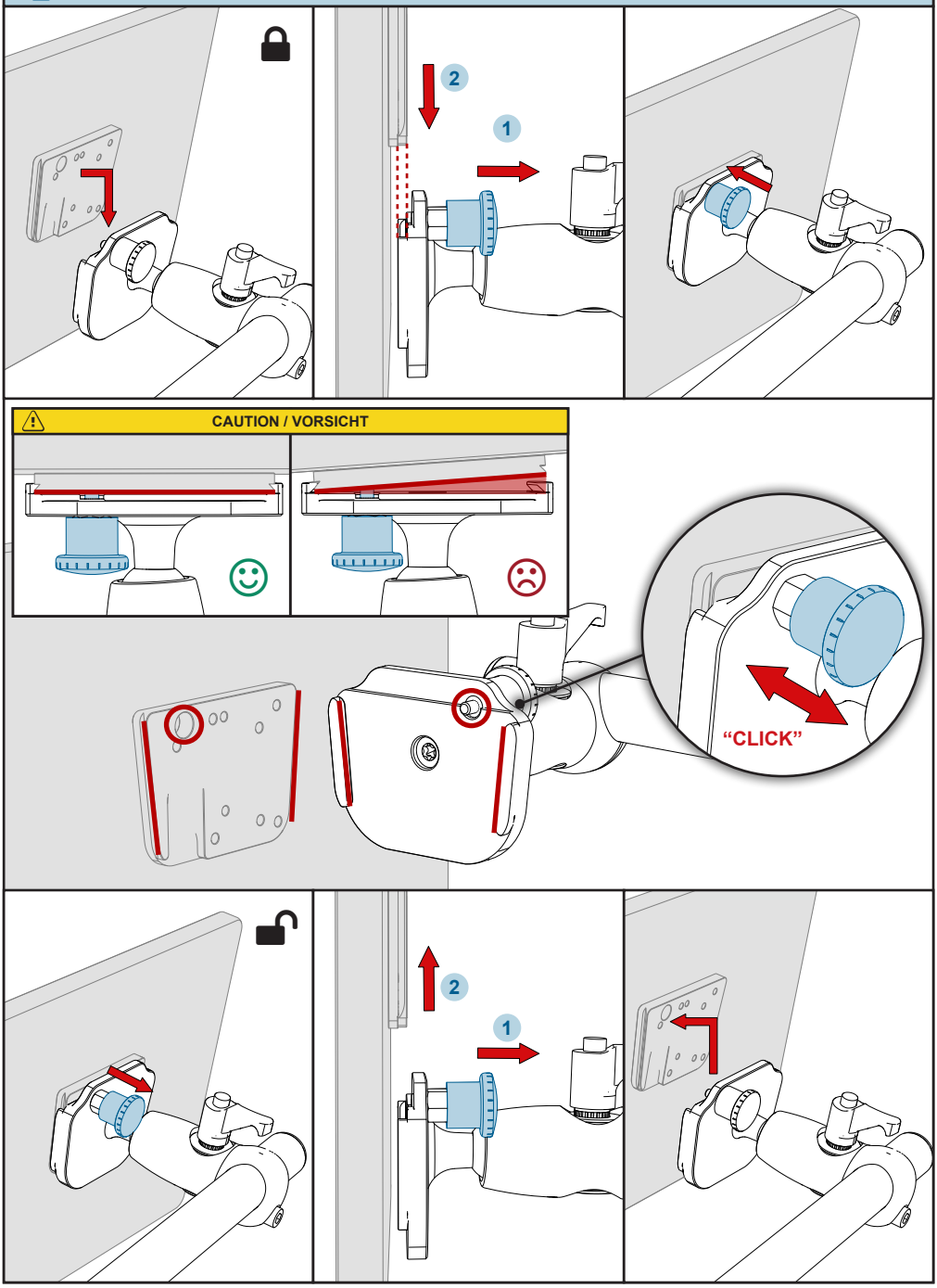

Operating / Bedienung

Operating ➔ Exiting

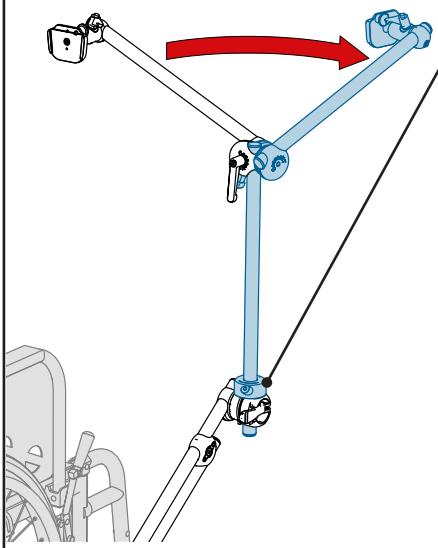

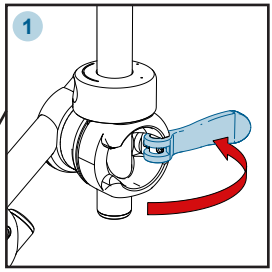

Information

left side mounting

right side mounting

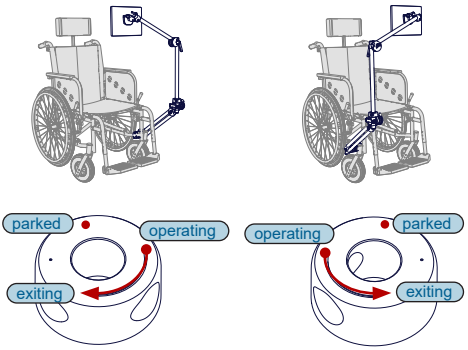

Exiting ➔ Parked

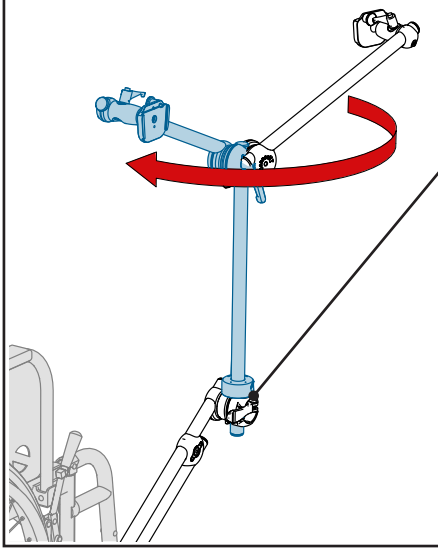

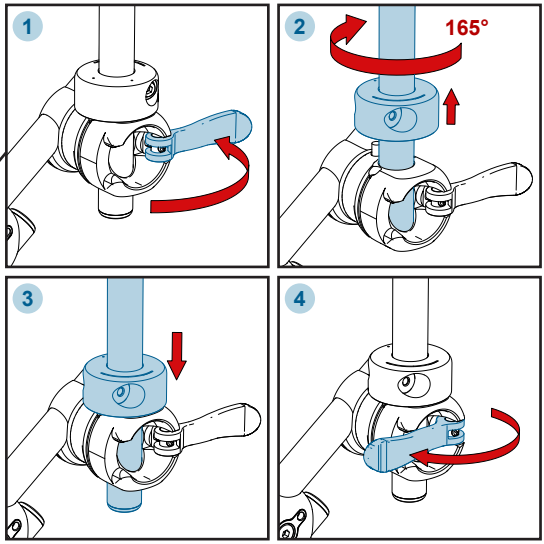

Operating / Bedienung

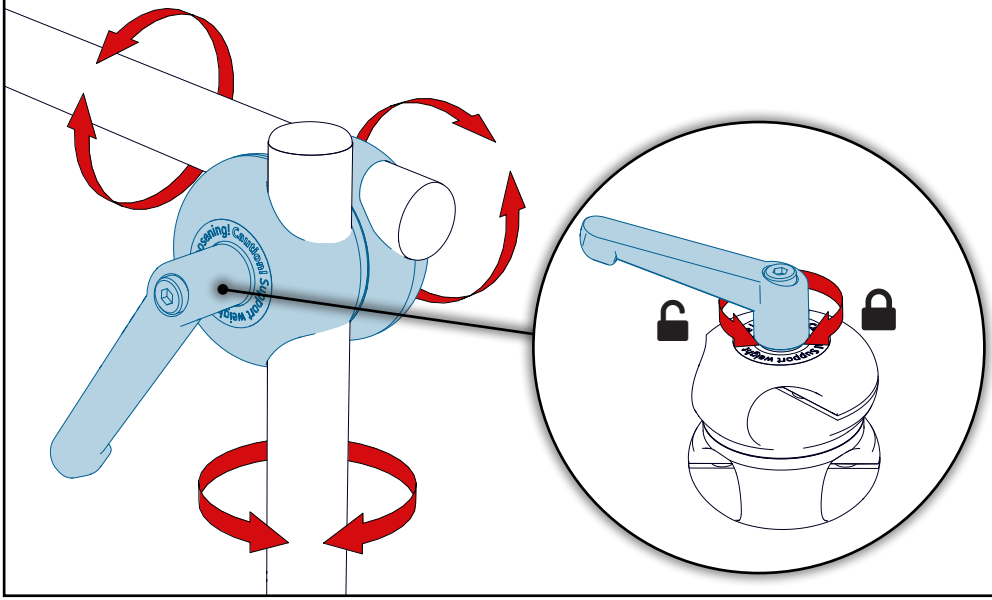

Function / Funktion

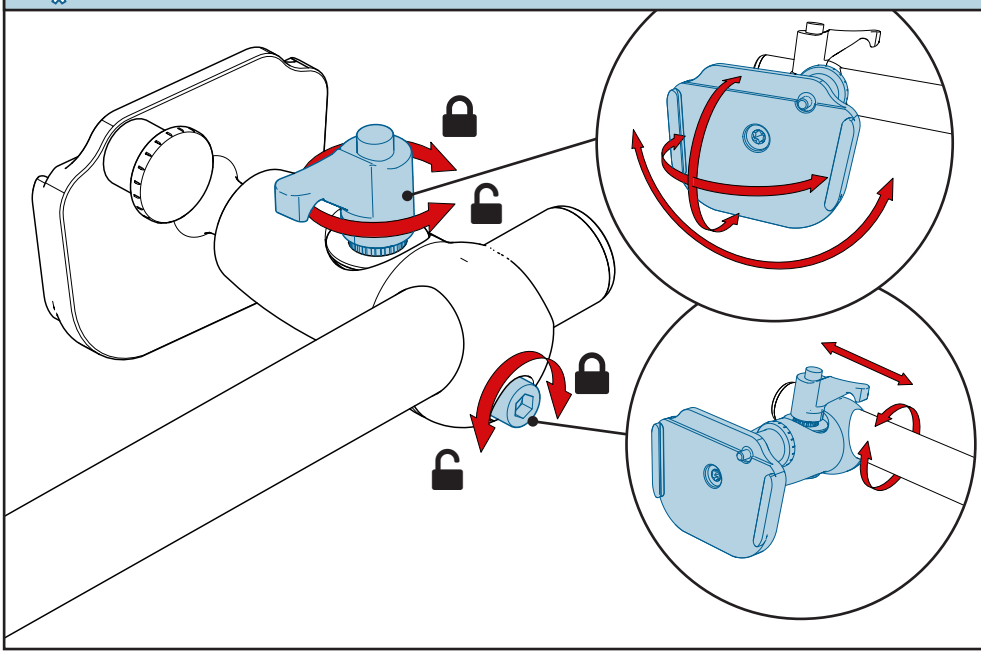

Function / Funktion

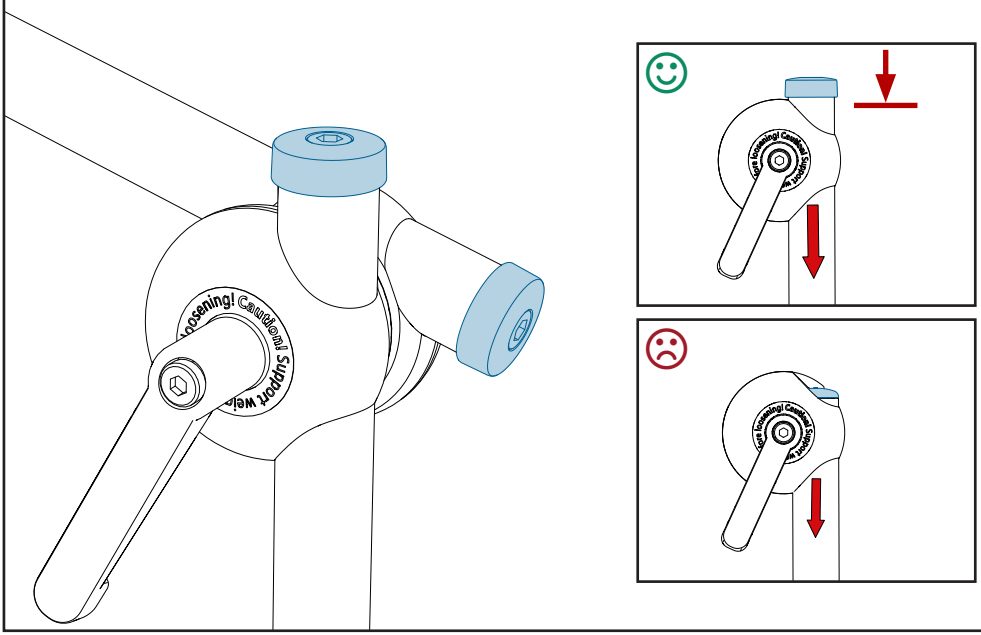

Function / Funktion

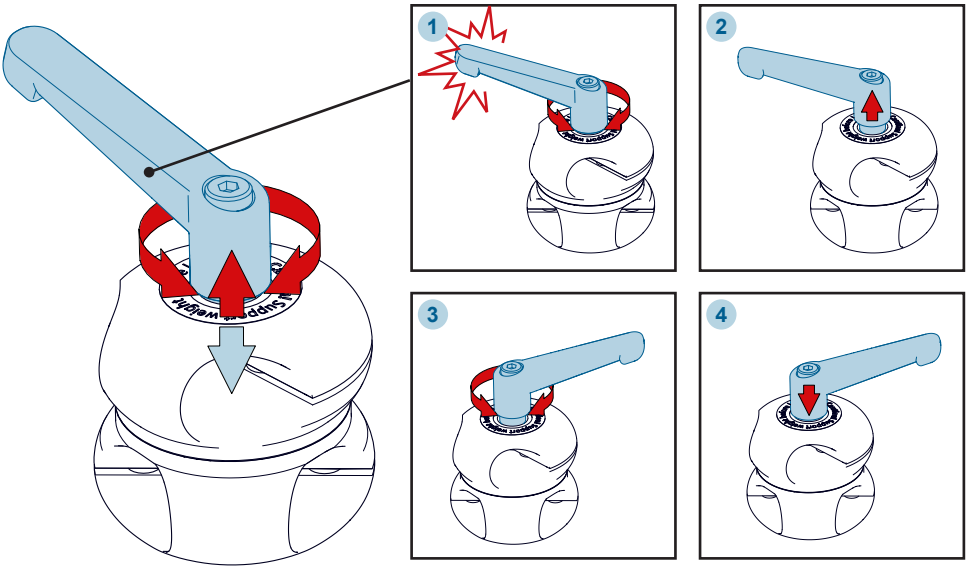

Function / Funktion

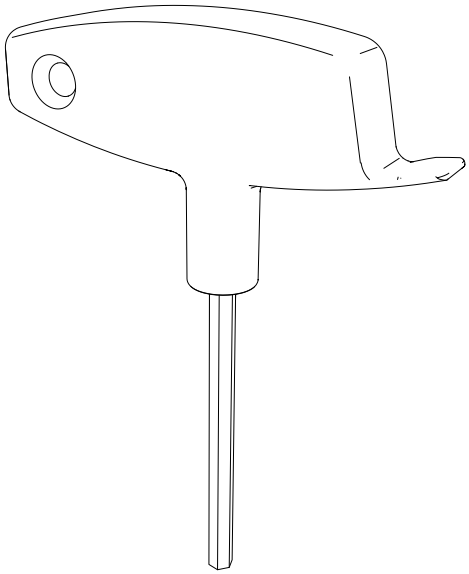

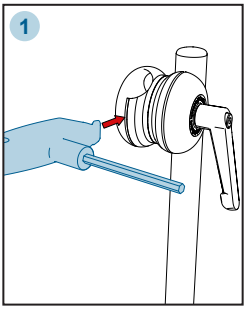

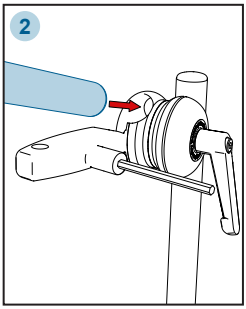

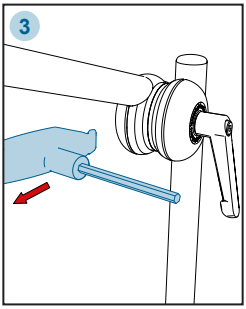

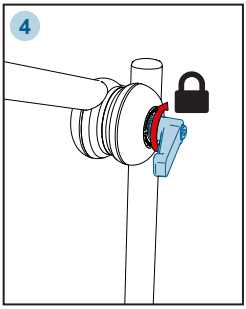

Replacement / Austausch

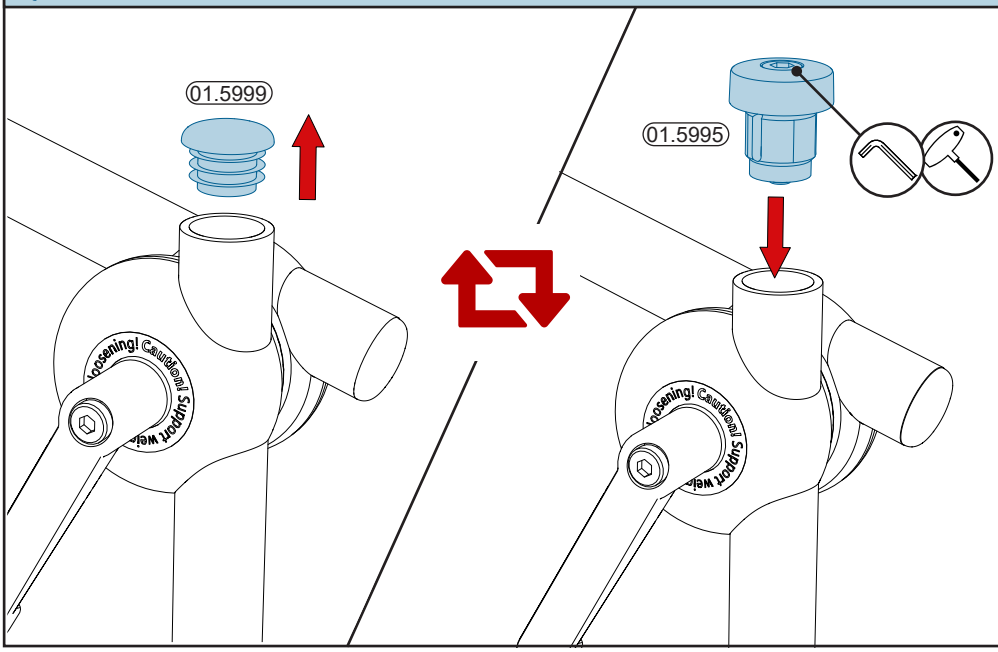

Replacement / Austausch

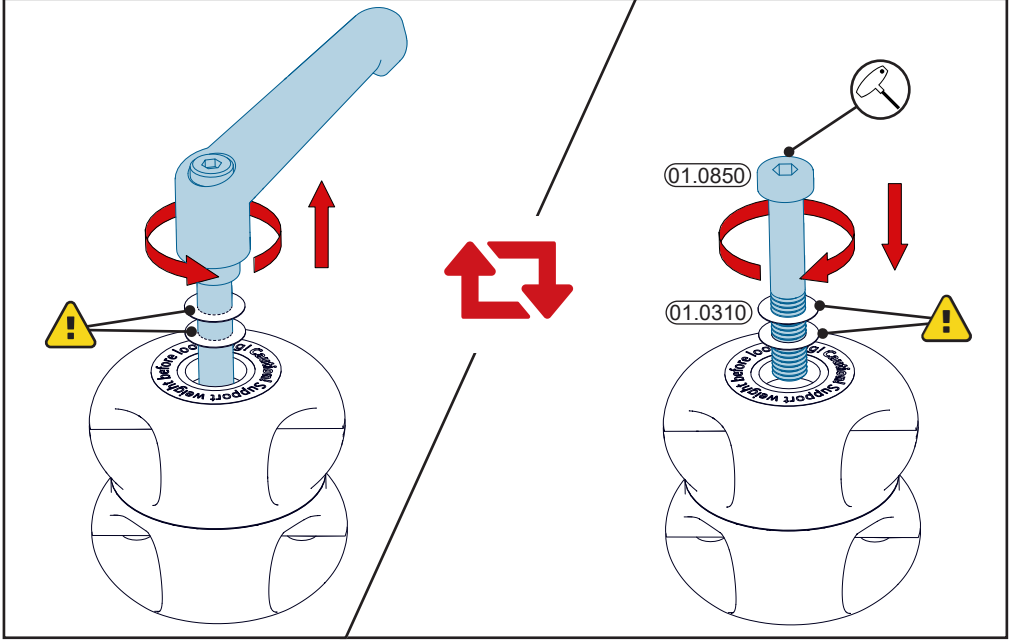

Replacement / Austausch

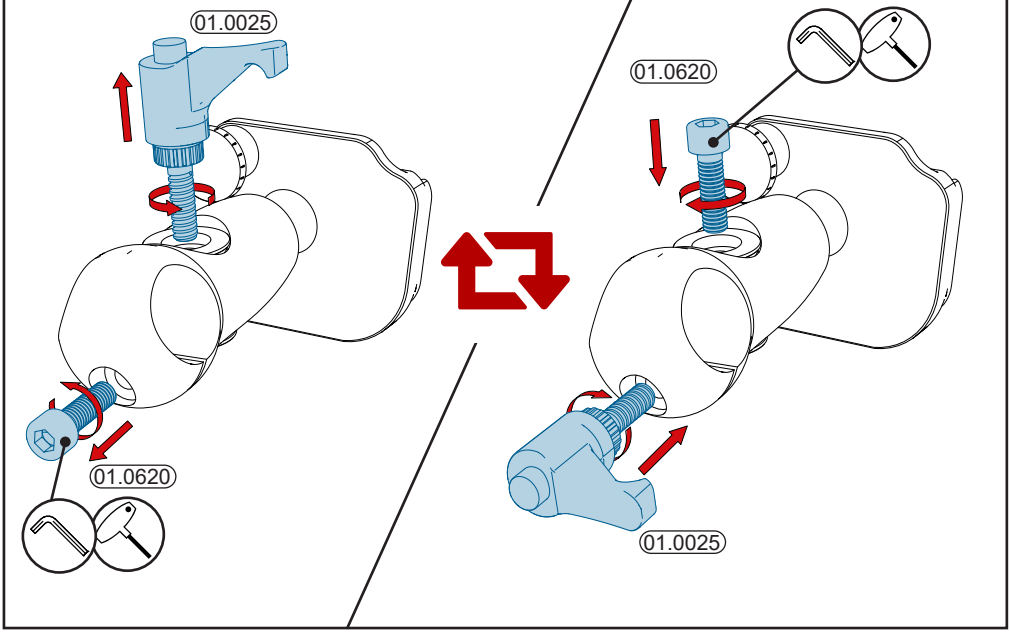

Readjustment / Nachjustierung

DE

Wenn sich das Rohr trotz geschlossenem Hebel noch bewegen lässt, dann muss der Schnellspanner nachgestellt werden. Hierzu mit einen Schlitzschraubendreher das Gewinde fest ziehen.

EN

If the tube can still move in the swivel joint although the lever is closed, the quick release lever needs to be readjusted. With the lever closed, use a slotted screwdriver to tighten the thread.

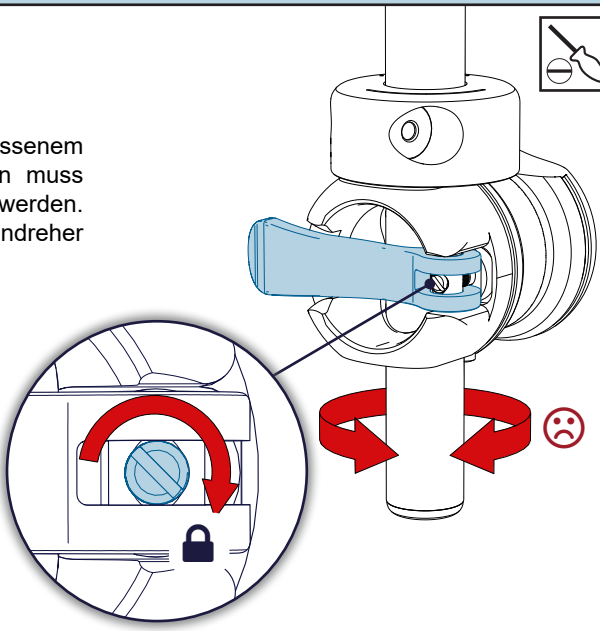

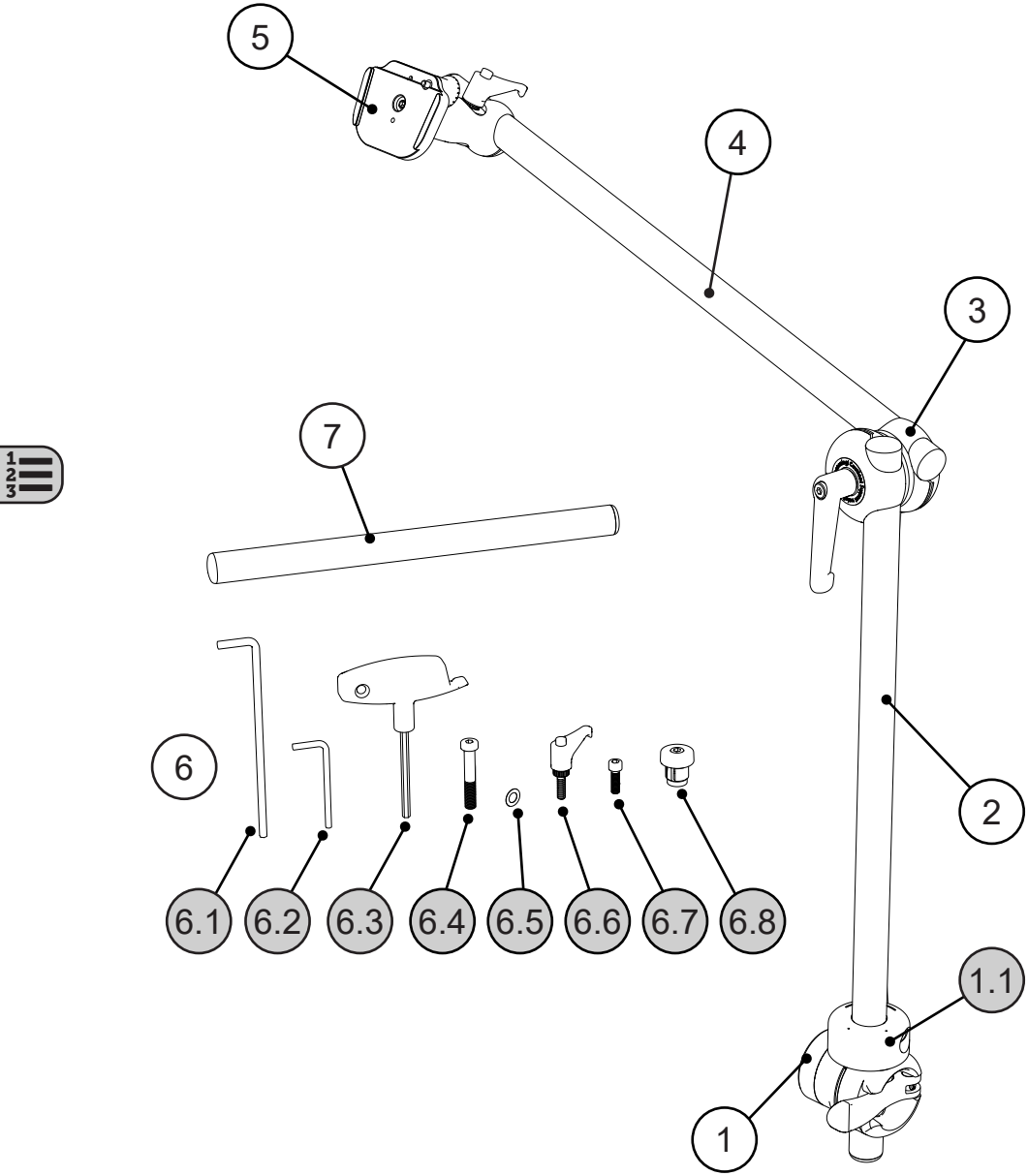
5
4
3
7
6
2
6.1
6.2
6.3
6.4
6.5
6.6
6.7
6.8
1.1
1

Pos.	No.	Bezeichnung	Description
1	11.1082	M3D Basis Rotation Lock Pin S	M3D Basis Rotation Lock Pin S
1.1	11.1251	M3D Rast-Slot	M3D Indexing-Slot
2	01.5030	Rohr Ø22x500	Tube Ø22x500
3	11.1350	M3D Uni QuickShift	M3D Uni QuickShift
4	01.5030	Rohr Ø22x500	Tube Ø22x500
5	16.1051	UGA-22-DC	UDS-22-DC
6	11.3312BS	Schraubensatz	Set of bolts
6.1	01.0008	Innensechskantschlüssel 5mm lang	Allen wrench 5mm long
6.2	01.0029	Innensechskantschlüssel 4mm	Allen wrench 4mm
6.3	01.0027	T-Griff	T-Handle
6.4	01.0310	Passscheibe	Adjusting washer
6.5	01.0850	Zylinderschraube M8x50	Cylinder head bolt M8x50
6.6	01.0025	Klemmhebel M6x20	Clamping lever M6x20
6.7	01.0620	Zylinderschraube M6x20	Cylinder head bolt M6x20
6.8	01.5995	Abrutschsicherung	Slip-out safeguard
7	01.5010	Rohr Ø22x300	Tube Ø22x300



Rehadapt GmbH

Heinrich-Hertz-Str. 104
34123 Kassel, Germany

Tel.: +49 561 220 717 0
Fax: +49 561 220 717 99

officeteam@rehadapt.com
https://rehadapt.com

Rehadapt North America

40 Oser Ave, Suite 40-01
Hauppauge, NY 11788

Tel.: 1 (888) 635-6962
Fax: 1 (888) 635-6962

officeteam.na@rehadapt.com
https://rehadapt.com