M3D H3D L3D

L3D

- 14.3211 - **L3D QuickShift UDS**
- 14.3211CM - **Custom L3D QuickShift UDS**

MOUNTING MADE EASY

Scan me

00.5137-B 2024-05-10



Sicherheitshinweise
Safety Instructions

Montage
Assembly

Handhabung
Handling

Stückliste
Bill of Materials

CAUTION / VORSICHT

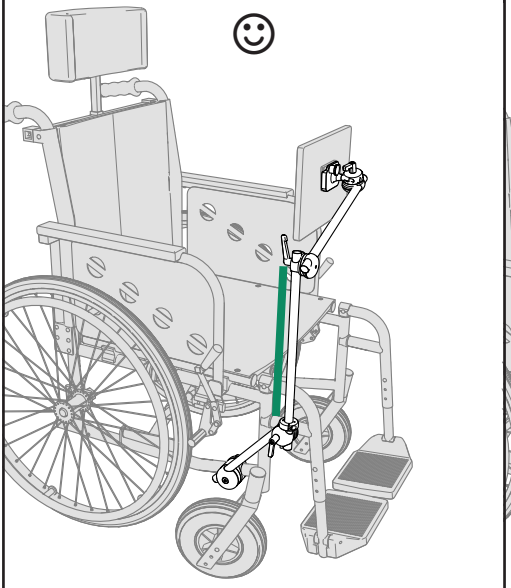

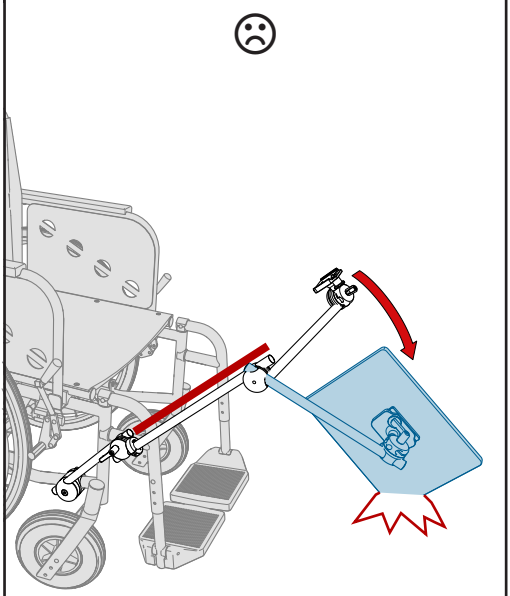

CAUTION / VORSICHT

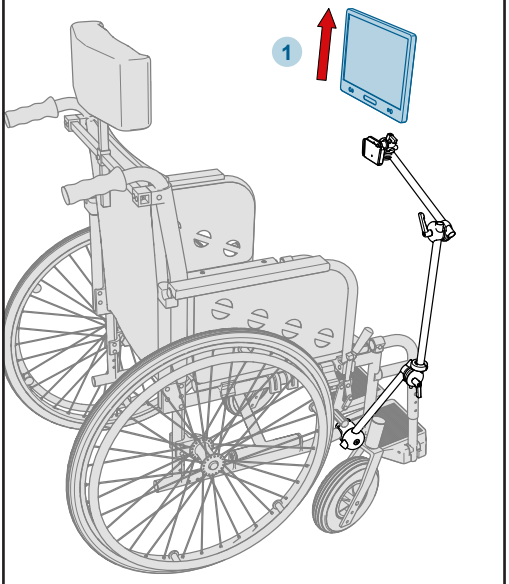

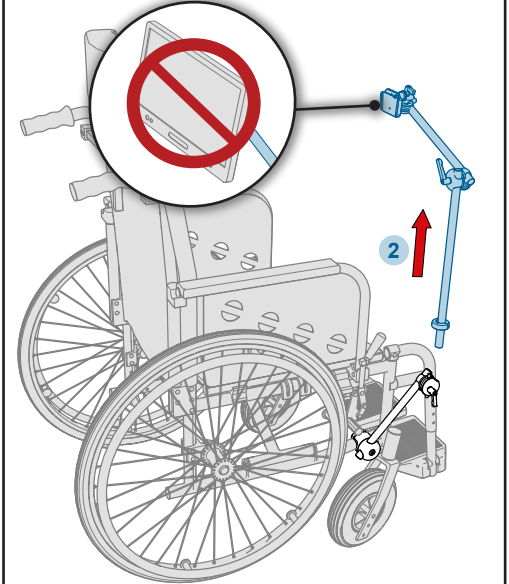

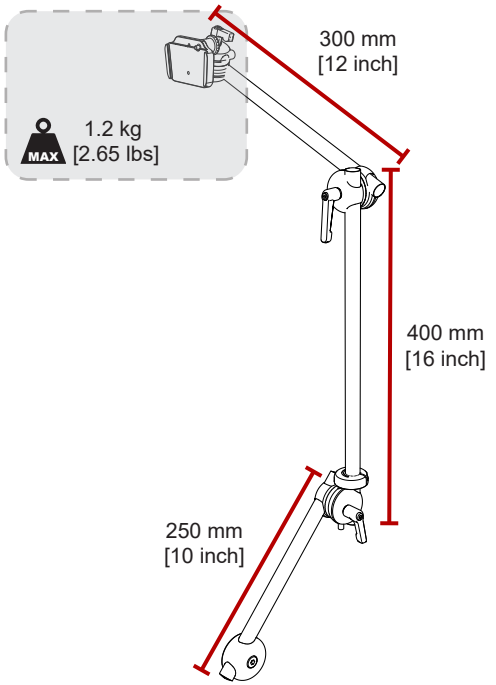

0.88 kg
[1.94 lbs]

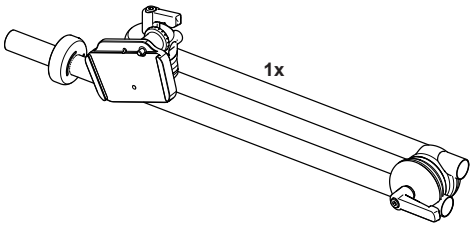

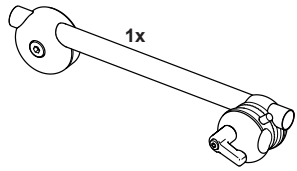

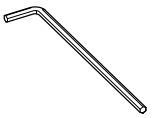

1x 01.0008
5mm



1x 01.0029
4mm



1x 01.0385
M6x40



3x 01.5994
Ø16mm

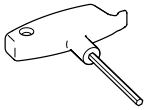

1x 01.0027
5mm



1x 01.0002
3mm



1x 01.0634
M8x35

1

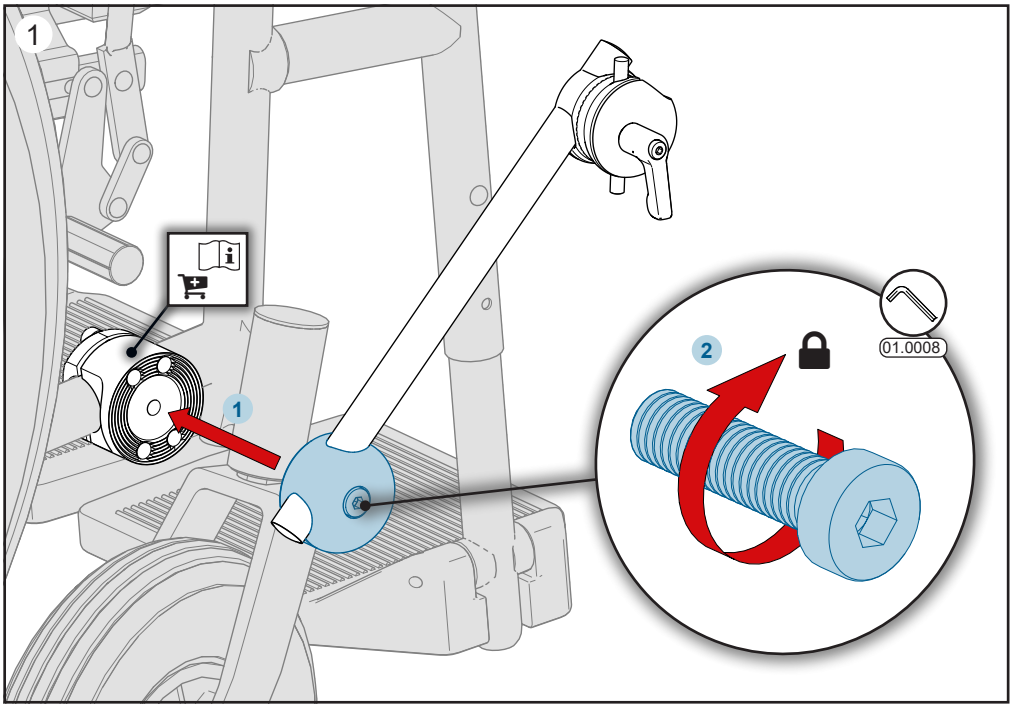

2

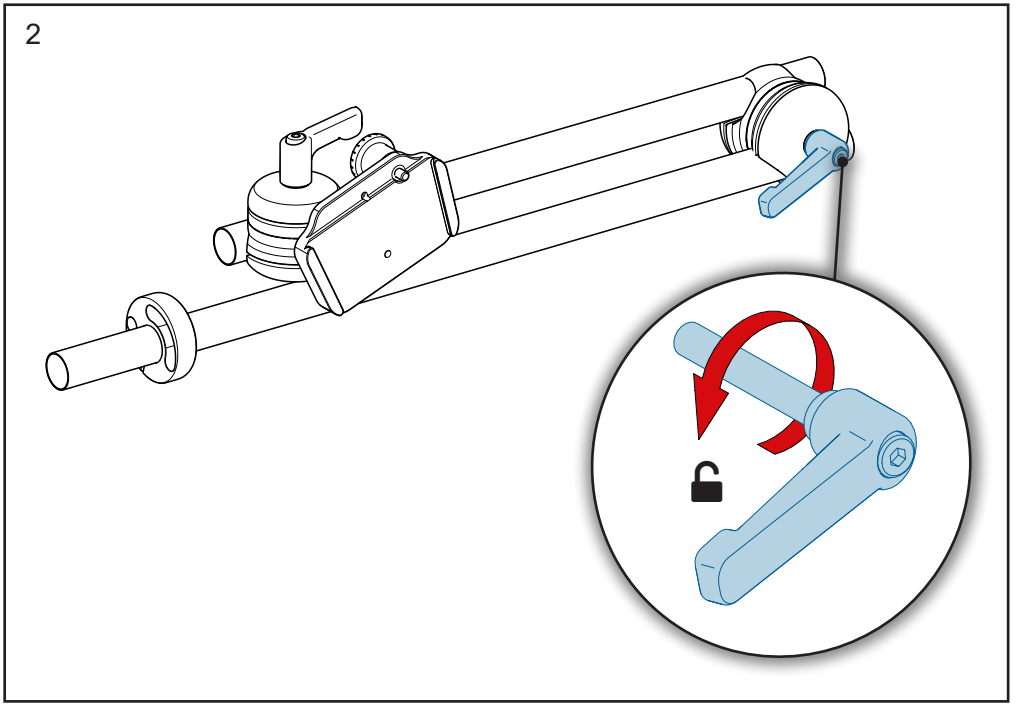

3

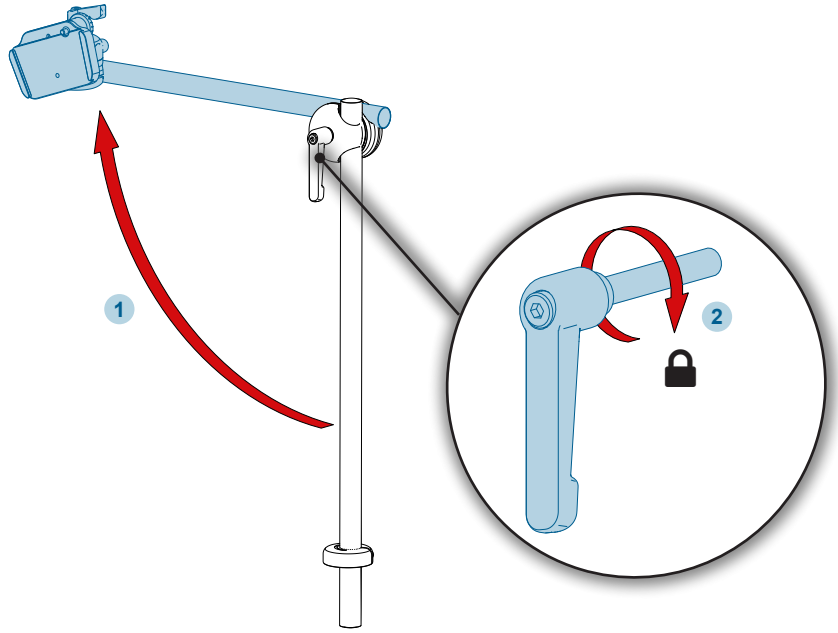

4

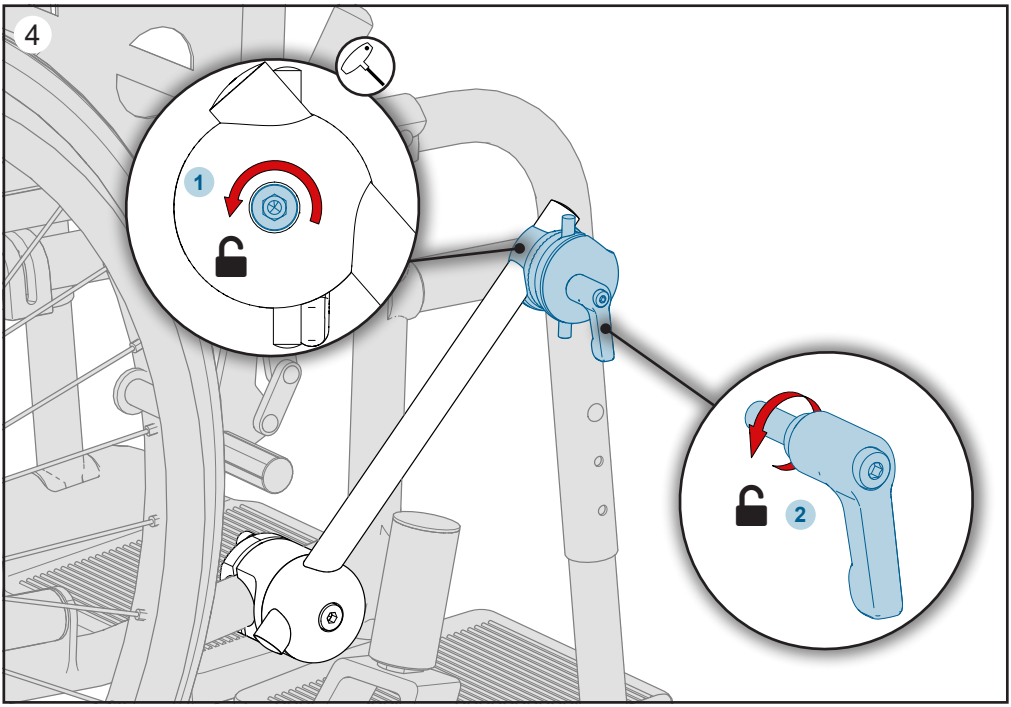

5

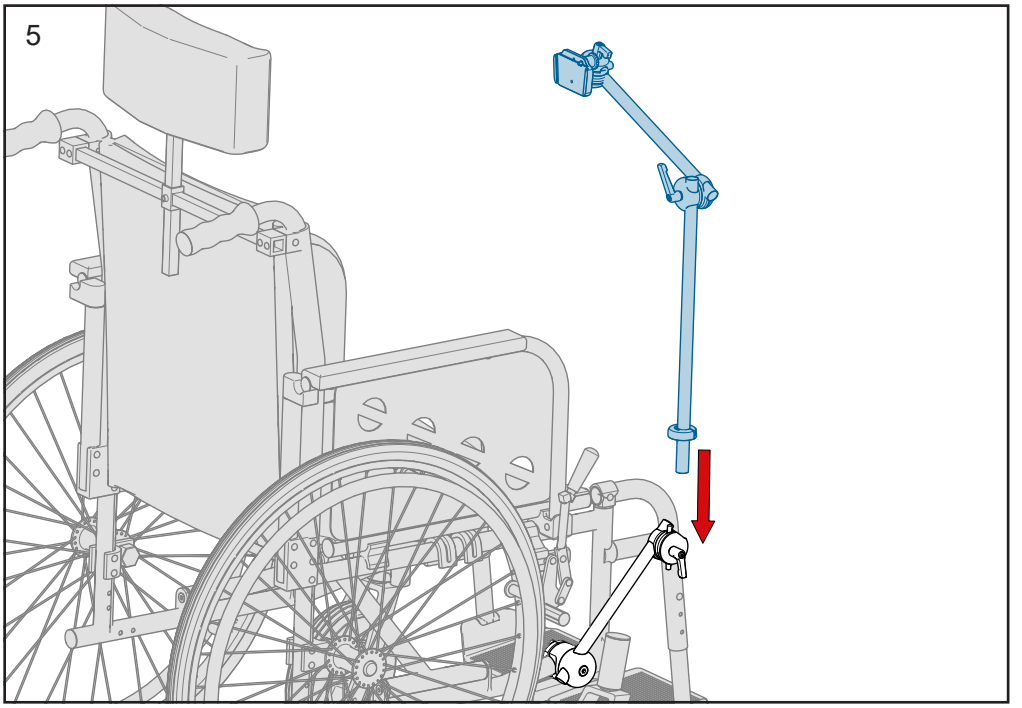

6

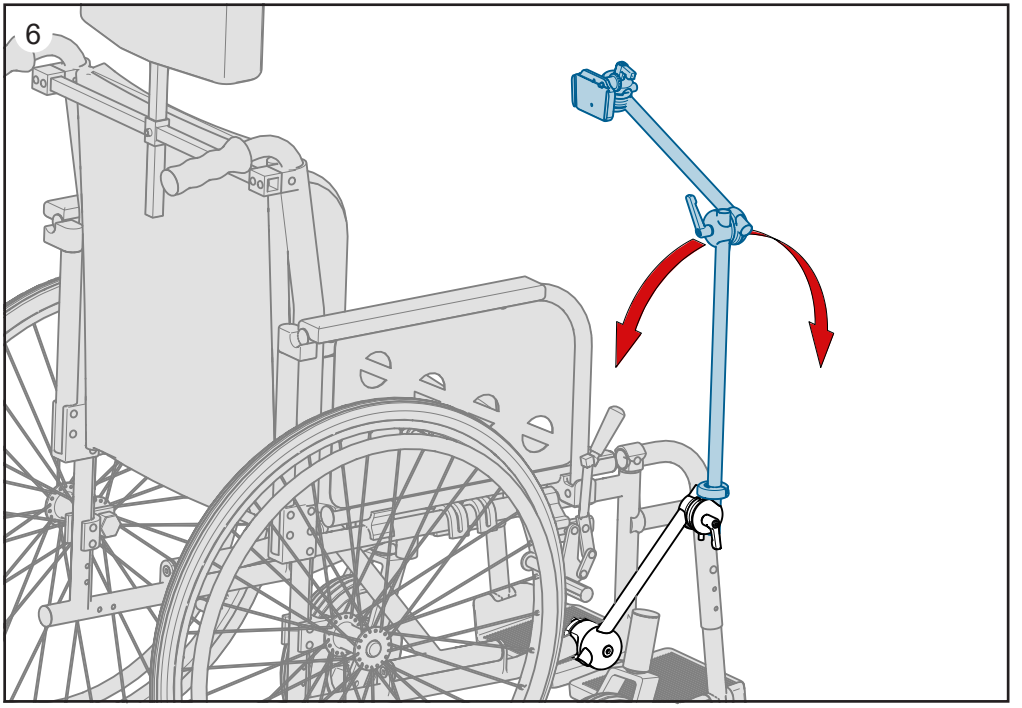

7

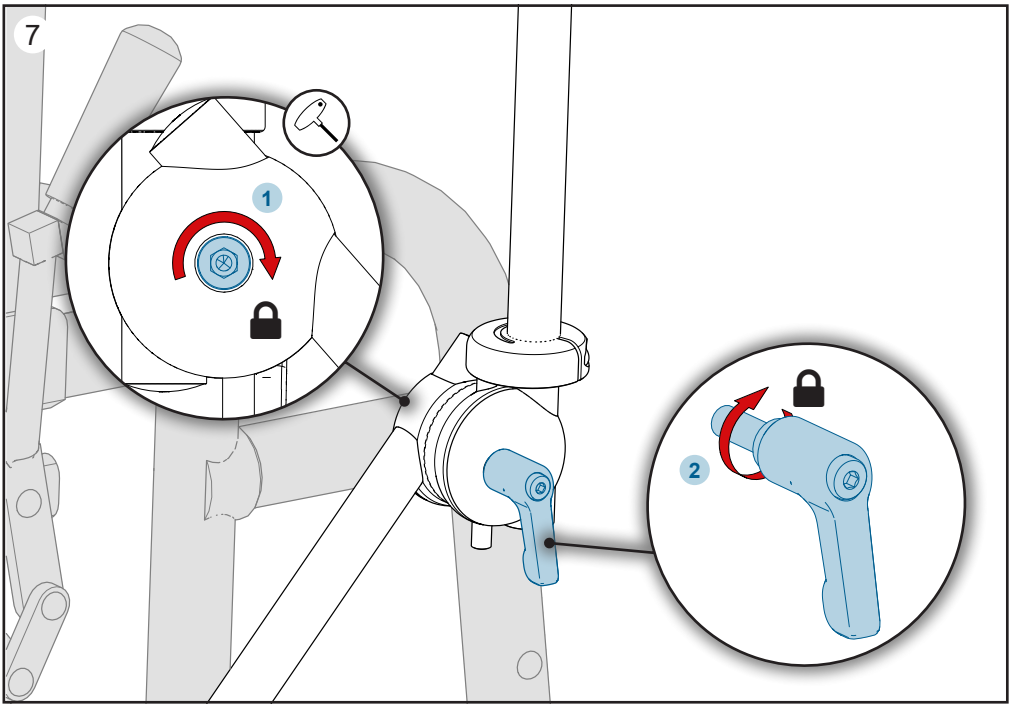

8

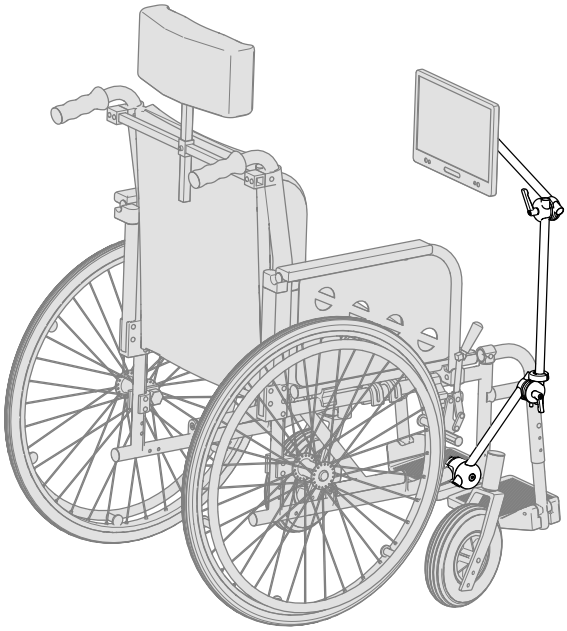

Operating / Bedienung

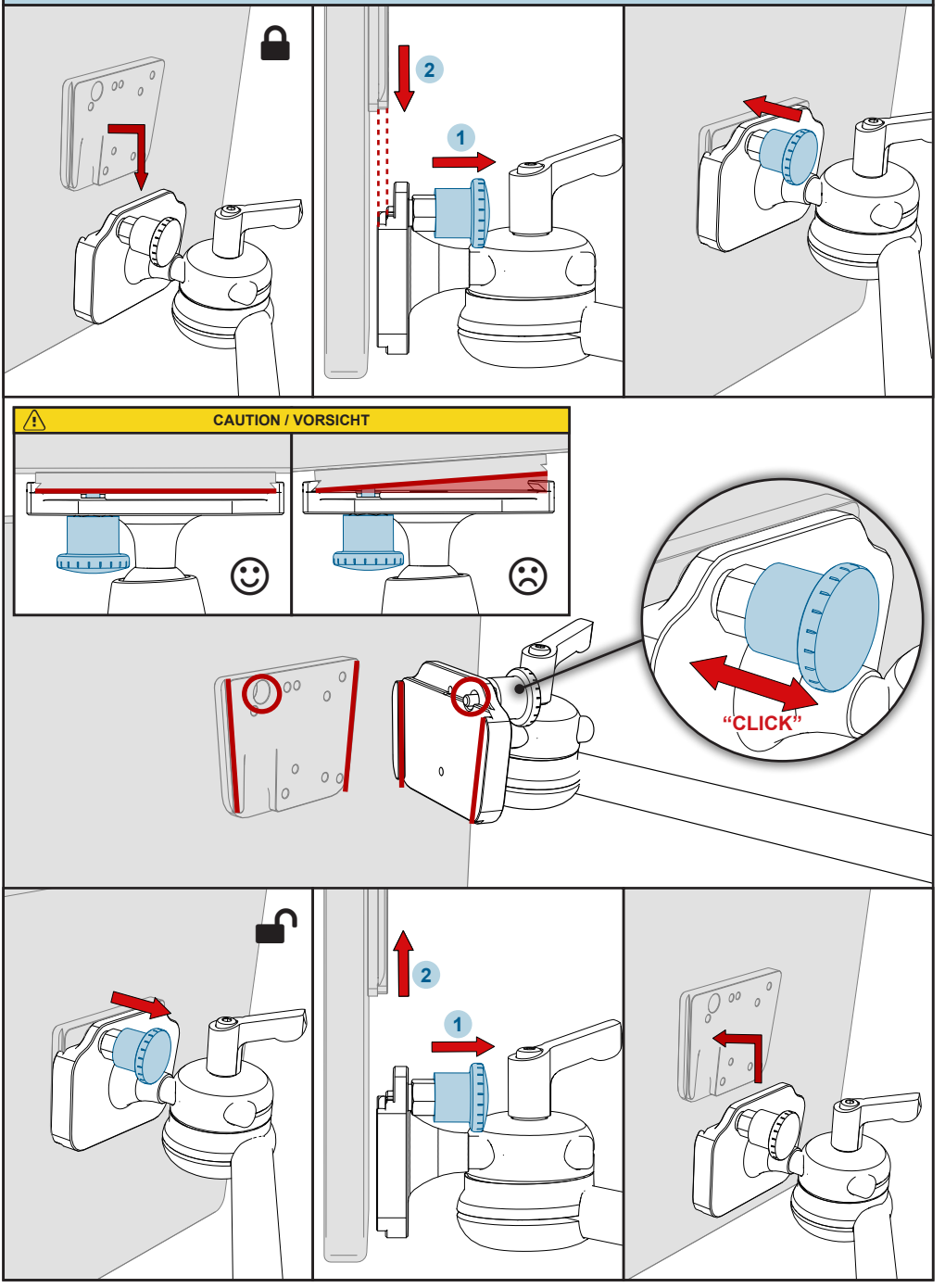

Function / Funktion

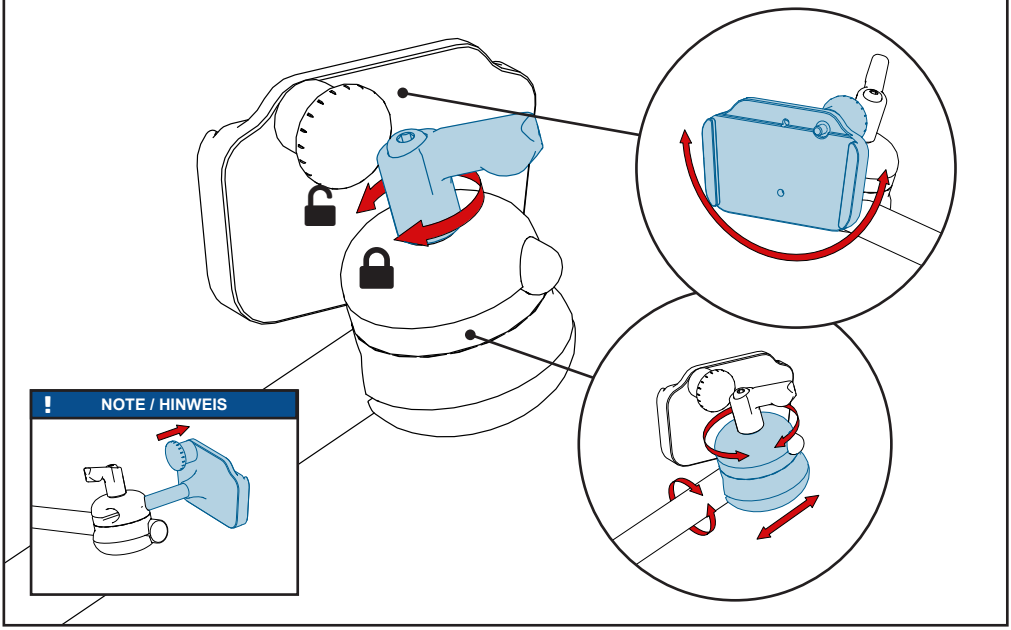

Function / Funktion

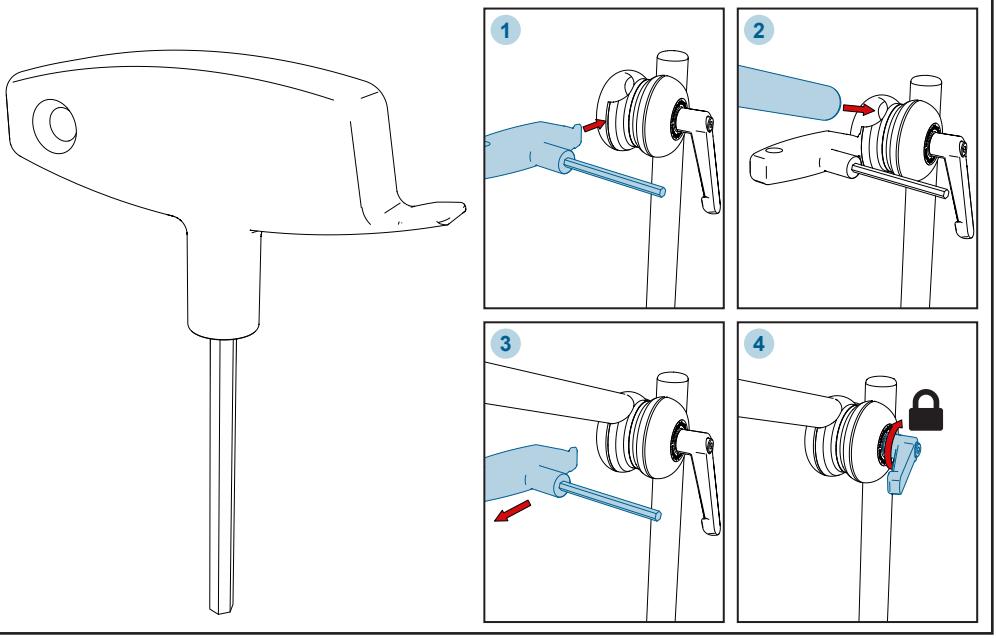

Replacement / Austausch

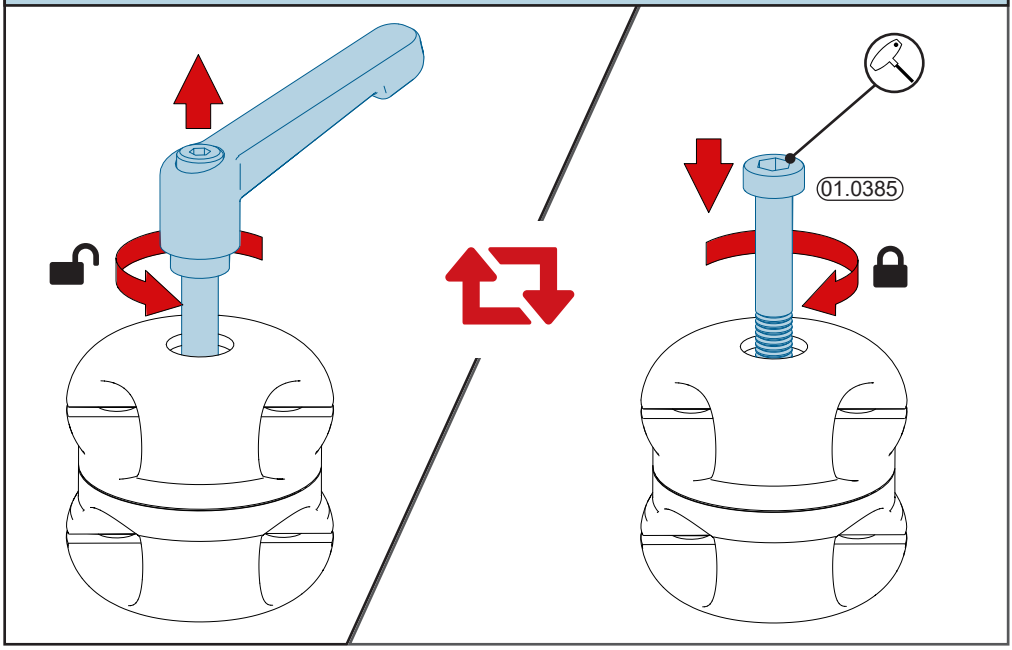

Replacement / Austausch

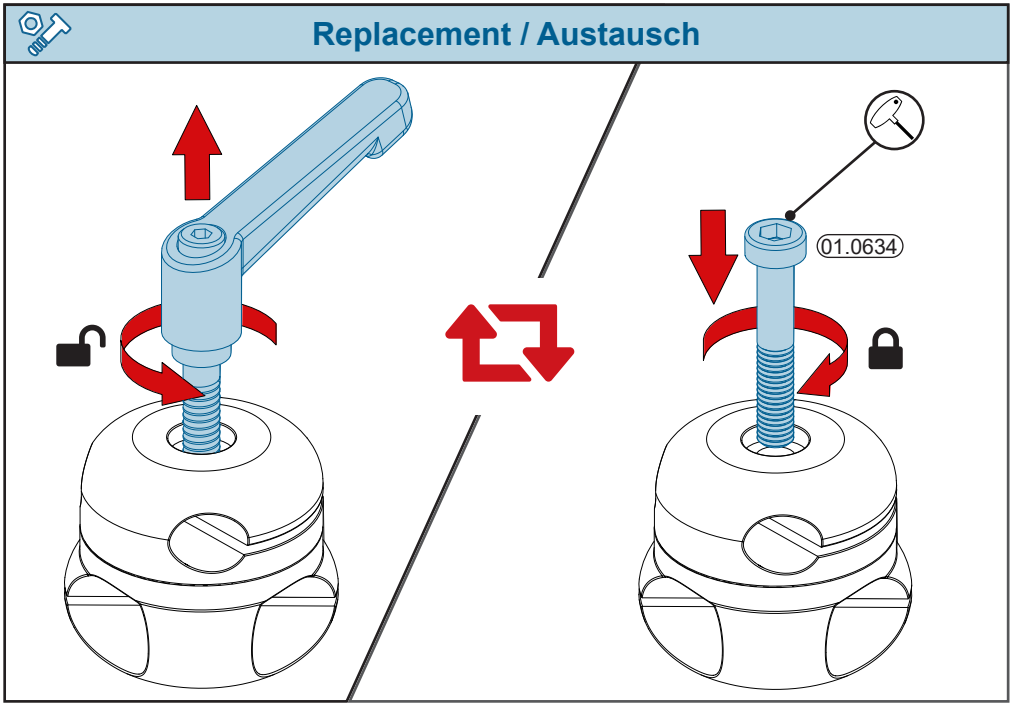

Function / Funktion

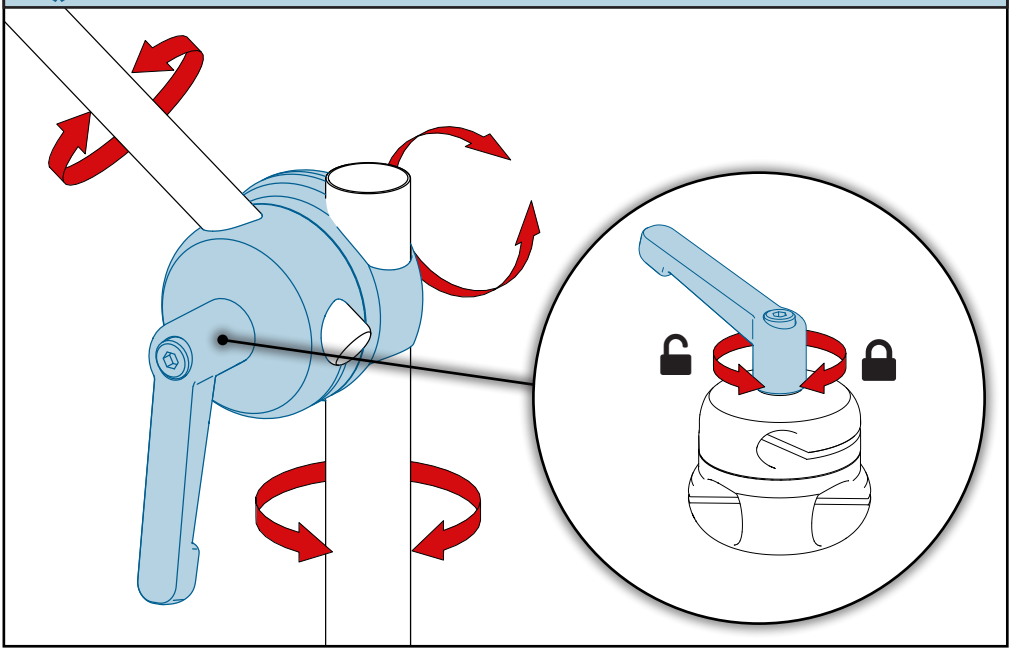

Function / Funktion

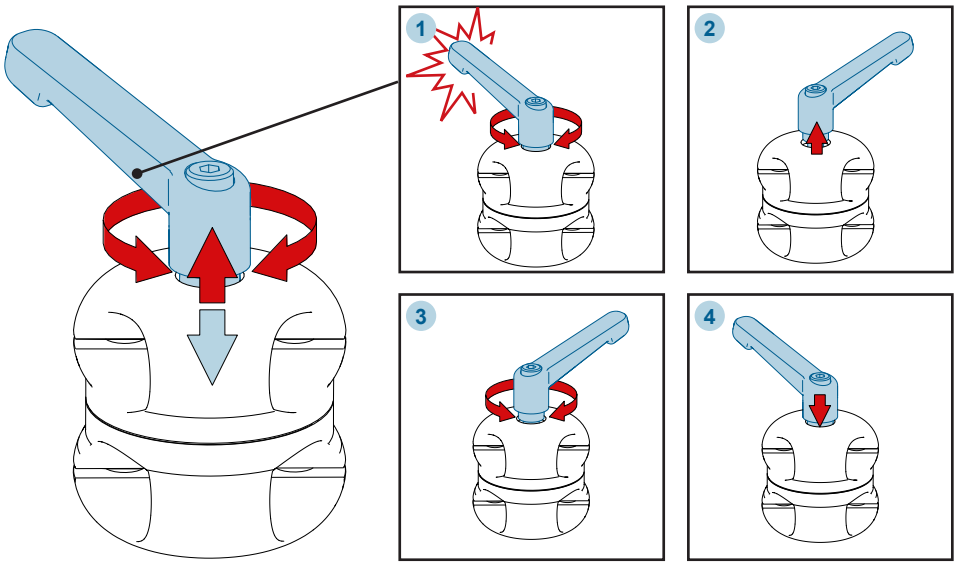

Function / Funktion

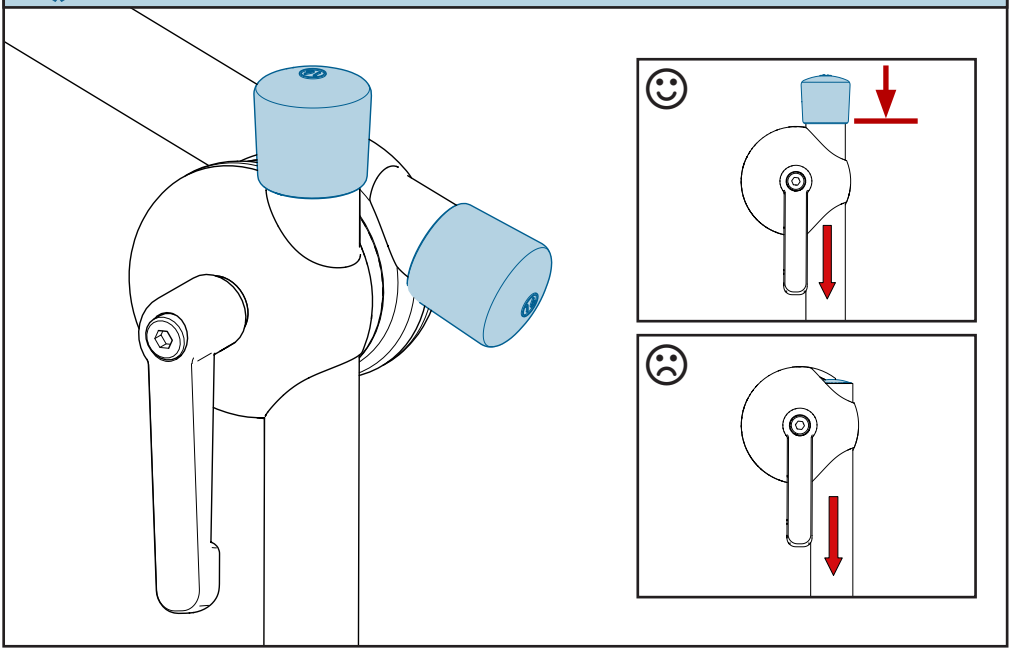

Replacement / Austausch

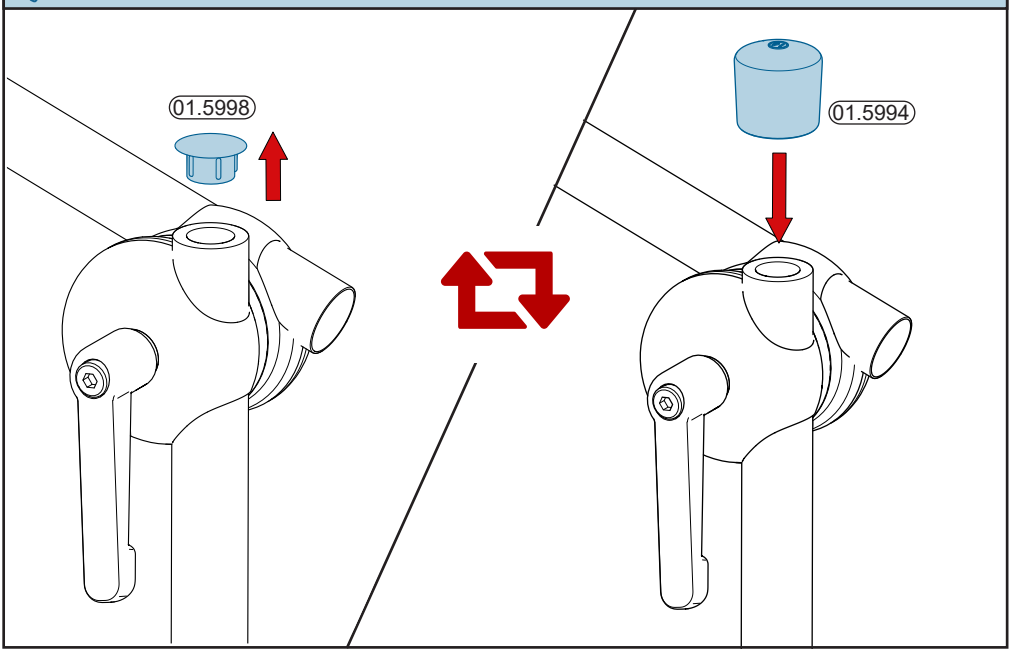

Operating / Bedienung

Operating → Exiting

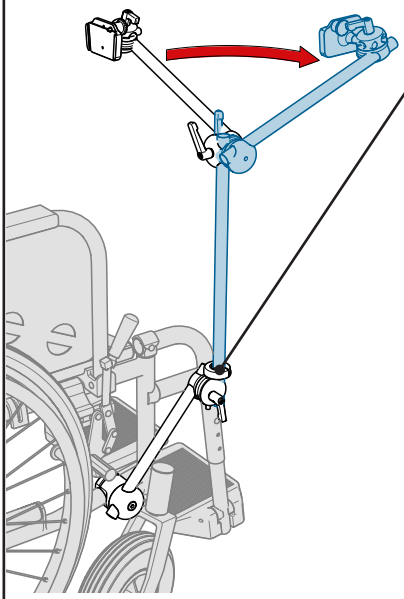

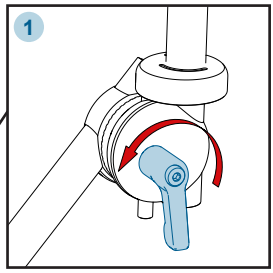

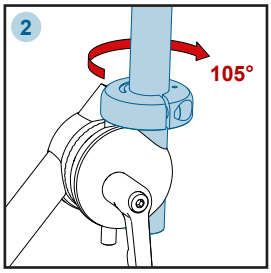

Information

right side mounting

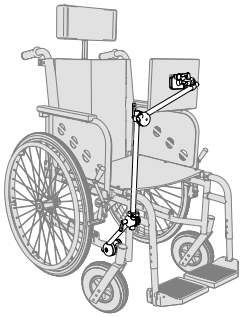

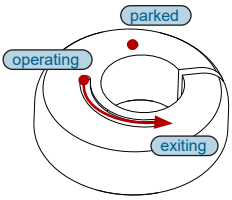

Exiting → Parked

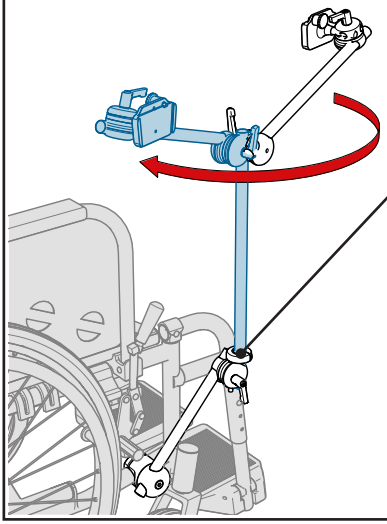

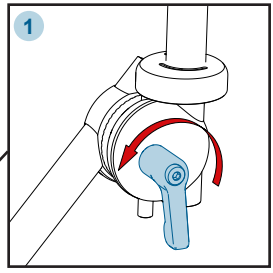

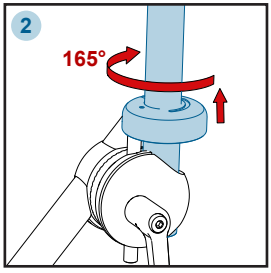

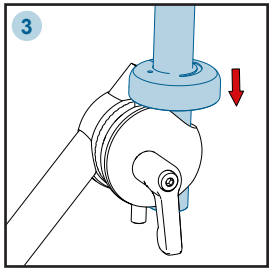

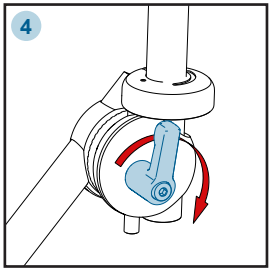

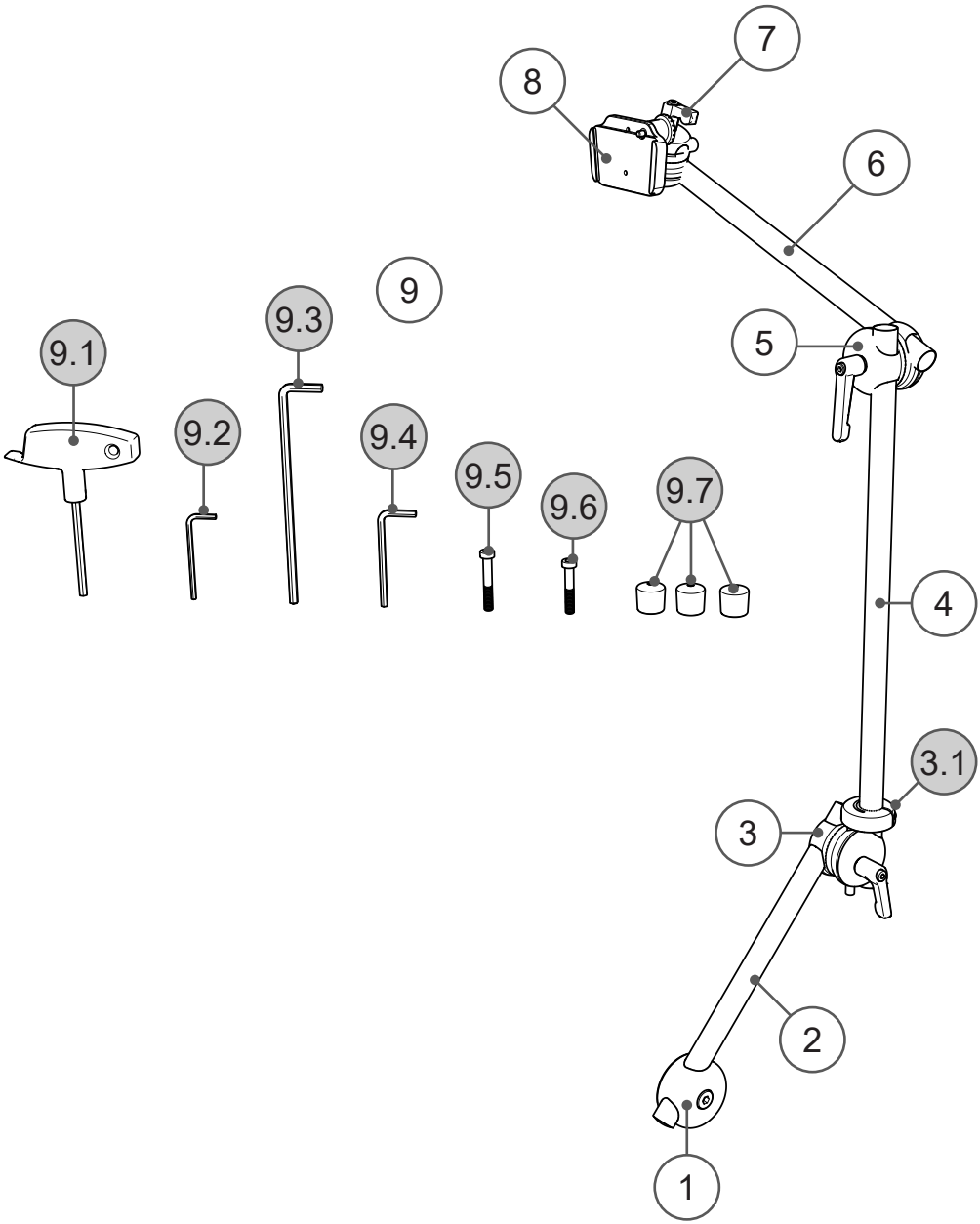
7
8
6
9
9.3
5
9.1
9.2
9.4
9.5
9.6
9.7
4
3.1
3
2
1

Pos.	No.	Bezeichnung	Description
1	14.1101	L3D16 Rohraufnahme	L3D16 Tube Socket
2	14.9503	Rohr Ø16x250	Tube Ø16x250
3	14.1220	L3D Schwenklager-S	L3D Swivel Unit S
3.1	14.1225	L3D Rast-Slot	L3D Indexing-Slot
4	14.9506	Rohr Ø16x400	Tube Ø16x400
5	14.1250	L3D 16-16 QS	L3D 16-16 QS
6	14.9504	Rohr Ø16x300	Tube Ø16x300
7	14.1271	L3D 16-10 SQS	L3D 16-10 SQS
8	14.1516	L3D UGA	L3D UDS
9	13.3215BS	Schraubensatz - H3D	Set of bolts - H3D
9.1	01.0027	T-Griff	T-Handle
9.2	01.0002	Innensechskantschlüssel 3mm	Allen wrench 3mm
9.3	01.0008	Innensechskantschlüssel 5mm	Allen wrench 5mm
9.4	01.0029	Innensechskantschlüssel 4mm	Allen wrench 4mm
9.5	01.0385	Zylinderschraube M6x40	Cylinder head bolt M6x40
9.6	01.0634	Zylinderschraube M6x35	Cylinder head bolt M6x35
9.7	01.5994	Abrutschkappe Ø16mm	Restraining cap Ø16mm



Rehadapt GmbH

Heinrich-Hertz-Str. 104
34123 Kassel, Germany

Tel.: +49 561 220 717 0
Fax: +49 561 220 717 99

officeteam@rehadapt.com
https://rehadapt.com

Rehadapt
North America

40 Oser Ave, Suite 40-01
Hauppauge, NY 11788

Tel.: 1 (888) 635-6962
Fax: 1 (888) 635-6962

officeteam.na@rehadapt.com
https://rehadapt.com